ТИПОВЫЕ СТРОИТЕЛЬНЫЕ
КОНСТРУКЦИИ, ИЗДЕЛИЯ И УЗЛЫ

СЕРИЯ 1.011.1-10

СВАИ ЗАБИВНЫЕ ЖЕЛЕЗОБЕТОННЫЕ

ВЫПУСК 8

СВАИ СОСТАВНЫЕ СПЛОШНОГО КВАДРАТНОГО СЕЧЕНИЯ С НЕНАПРЯГАЕМОЙ АРМАТУРОЙ

РАБОЧИЕ ЧЕРТЕЖИ

24073
ЦЕНА

Обозначение документа	Наименование	Стр.
1.011.1-10.8-ПЗ	Пояснительная записка	4
1.011.1-10.8-1000 НИ	Свая составная С140.30-С...С280.40-С	19
1.011.1-10.8-2000НИ	Свая составная С140.30-Св...С280.40-Св	23
1.011.1-10.8-3000НИ	Свая составная С140.30-Св.ВП... ... С280.40-Св.ВП.	27
1.011.1-10.8-1100	Секция нижняя С80.30-НС.1...С140.40-НС.5	31
1.011.1-10.8-1110	Каркас пространственный КП80.30-НС.1 ... КП140.40-НС.5	35
1.011.1-10.8-1120	Каркас пространственный КП$_0$1... КП$_0$3	36
1.011.1-10.8-1102	Петля П1...П9	37
1.011.1-10.8-1130	Изделие закладное МН1...МН3	38
1.011.1-10.8-1131	Каркас пространственный КП$_c$1...КП$_c$3	40
1.011.1-10.8-1132	Стакан Ст1...Ст3.	41
1.011.1-10.8-1200	Секция верхняя С50.30-ВС.1...С140.40-ВС.5	42
1.011.1-10.8-1201	Спираль СП$_г$1...СП$_г$3.	50
1.011.1-10.8-1210	Каркас пространственный КП50.30-ВС.1 ... КП120.30-ВС.3	51
1.011.1-10.8-1220	Каркас пространственный КП60.35-ВС.2... ... КП140.35-ВС.4	53
1.011.1-10.8-1230	Каркас пространственный КП60.40-ВС.2... ... КП140.40-ВС.5	55
1.011.1-10.8-1240	Каркас пространственный КП$_н$1...КП$_н$10.	57
1.011.1-10.8-2100	Секция нижняя С80.30-НС$_в$.1... ...С140.40-НС$_в$.5	59

Взам.инв.№ | Подпись и дата | Инв.№ подл. 17417

Н.контр.	Левашов		07.08.88
Нач.ПО-4	Лешин		07.08.88
ГИП	Филиппов		07.08.88
Вед.инж.	Горюшин		07.08.88
Инженер	Хачатурян		07.08.88
Провер.	Горюшин		07.08.88

1.011.1-10.8

Содержание

Стадия	Лист	Листов
Р	1	2

фундаментпроект

Формат А4

1. Общая часть.

Настоящий выпуск содержит рабочие чертежи забивных железобетонных составных свай сплошного квадратного сечения с ненапрягаемой арматурой со стаканным и сварным стыками, предназначенных для свайных фундаментов зданий и сооружений.

2. Область применения и основные конструктивные решения.

2.1 Область применения составных свай соответствует обязательному приложению ГОСТ 19804-89.

2.2 Основные размеры составных свай и количество стыков соответствуют ГОСТ 19804-89.

2.3 Составные сваи сечением 300×300мм, длиной 14...24м, сечениями 350×350мм и 400×400мм длиной 14...28м состоят из двух секций: нижней и верхней. Длина нижних секций принята 8 и 12м при сечении 300×300мм и 8, 12 и 14м при сечениях 350×350 и 400×400мм. Длина верхних секций изменяется через 1м от 5 до 12м при сечении 300×300мм и от 6 до 14м при сечениях 350×350 и 400×400мм.

2.4 Соединение секций составных свай со стаканным стыком следует производить в соответствии с черт. 1 (лист 3), со сварным стыком - черт. 2 (лист 4).

2.5 Соединение секций составных свай осуществляется в вертикальном положении под коп-

Взам. инв. №							
Подпись и дата							
Инв. № подл. 17417	Зам. гл. инж.	Михальчук		07.08.89	1.011.1-10.8 - ПЗ		
	Н. контр.	Левашов		07.08.89			
	Нач. ПО-4	Лешин		07.08.89	Пояснительная записка	Стадия	Лист	Листов
	ГИП	Филиппов		07.08.89		Р	1	15
	Вед. инж.	Горюшин		07.08.89		Фундаментпроект		

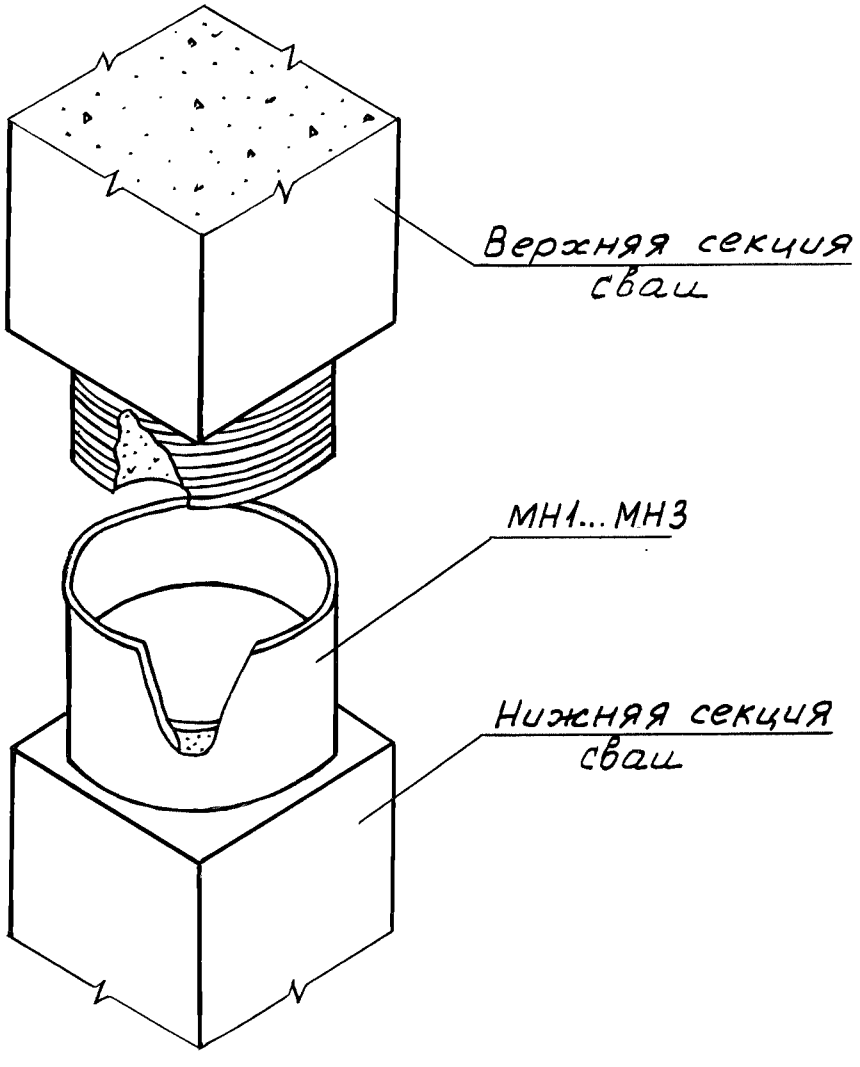

Черт. 1

Инв. N подл.	Подпись и дата	Взам. инв. N
1441		

этом строповку секций свай при подъеме на копер производить у верхней подъемной петли.

Примечание: Строповка секций свай при подъеме на копер непосредственно за подъемные петли запрещается.

2.9 Составные сваи со сварным стыком рекомендуется применять при передаче на них выдергивающих нагрузок.

2.10 Применение составных свай со сварным стыком, предназначенных для вибропогружения, рекомендуется в случаях, когда увеличенное продольное армирование свай рассчитано на нагрузки, действующие в эксплуатационный период.

3. Маркировка свай.

3.1 Составные сваи и их секции по настоящему выпуску маркируются в соответствии с требованиями ГОСТ 19804-89.

Примеры маркировки:

1. Свая составная железобетонная сплошного квадратного сечения со стаканным стыком.

С 140.30 - С

- С — свая сплошного квадратного сечения.
- 140.30 — длина (дм), сечение (см)
- С — стаканный стык

Инв. № подл.	Подпись и дата	Взам. инв. №
17417		

б) нижняя секция

С 80.30 – Н Св.1

- тип армирования
- сварной стык
- нижняя секция
- длина (дм), сечение (см)
- свая сплошного квадратного сечения

3.2 Условное обозначение армирования секций составных свай, принятое в настоящем выпуске.

Условное обозначение армирования	Диаметр и класс продольной арматуры
1	12А II
2	12А III
3	14А III
4	16А III
5	18А III
6	20А III

4. Технические требования

4.1 При изготовлении секций составных свай должны соблюдаться основные технические требования, допускаемые отклонения от проектных размеров, методы испытаний, правила приемки, маркировки, транспортирования и хранения, изложенные в ГОСТ 19804-89.

4.2 Секции составных свай должны изготавливаться из тяжелого бетона класса по прочности на сжатие не ниже В25.

4.3. В качестве крупного заполнителя для бетона должен применяться фракционированный щебень из естественного камня и гравия по ГОСТ 10268-80, при этом размер фракций должен быть не более 40мм.

тов сварных стыков не должны превышать следующих величин, мм:

- сторона стальной обоймы . . . . . ±5
- размеры накладок . . . . . ±5

4.12 Незащищенные бетоном стальные элементы стыков составных свай должны иметь защиту от коррозии, выполняемую в две стадии:

- антикоррозионное покрытие, выполняемое на предприятии-изготовителе секций составных свай. Вид антикоррозионного покрытия назначается проектной организацией в соответствии со СНиП 2.03.11-85 в зависимости от условий эксплуатации свай и указывается в заказной спецификации. Степень агрессивного воздействия среды определяется с учетом технологических особенностей сооружения, прогноза изменения гидрогеологии застраиваемой территории как в период строительства, так и эксплуатации сооружения;
- защитное покрытие, предназначенное для предохранения антикоррозионного покрытия от повреждения при погружении составной сваи в грунт, выполняемое на строительной площадке после соединения секций составной сваи. Защитное покрытие выполняется по проекту производства работ. В качестве защитного покрытия могут быть использованы рулонные, пленочные и другие достаточно прочные материалы.

Погружение составных свай допускается после приемки стыка и составления акта на скрытые работы. Акт на скрытые работы оформляется на сваи, погруженные в течение смены или на куст свай.

Инв. № подл. 17417 | Подпись и дата | Взам. инв. №

24073 13 формат А4

1,5 - при расчете по прочности;

1,25 - при расчете по раскрытию трещин.

Стыки составных свай рассчитаны из условия равнопрочности их стволу сваи на изгиб, а сварной стык и на растягивающие усилия.

6.2 При проектировании свайных фундаментов составные сваи должны быть рассчитаны по прочности и раскрытию трещин на нагрузки, передаваемые на сваи в строительный и эксплуатационный периоды. При этом допускаемая ширина раскрытия трещин принимается в соответствии с требованиями СНиП 2.03.01-84.

6.3 При проверке свай по прочности и раскрытию (продолжительному) трещин до a_{crc_2} = 0,2 мм от эксплуатационных нагрузок допускается пользоваться графиками, приведенными на листах 13...15.

На графиках приведены предельные усилия „М" (изгибающий момент относительно продольной оси секции сваи в кНм) и „N" (нормальная сила вдоль оси секции сваи в кН), воспринимаемые нормальным сечением сваи по прочности и раскрытию трещин. В соответствии с п. 4.14 СНиП 2.03.01-84 принято φ_e = 1,2.

6.4 Порядок пользования графиками следующий:

а) по геологическим условиям строительной площадки выбирается длина и поперечное сечение составной сваи;

б) по соответствующим чертежам настоящей серии устанавливается продольное армирование и класс бетона;

в) в соответствии с требованиями СНиП 2.02.03-85

Инв. № подл.	Подпись и дата	Взам. инв. №
17417		

Сваи составные
сечением 30×30 см. Бетон В 25.

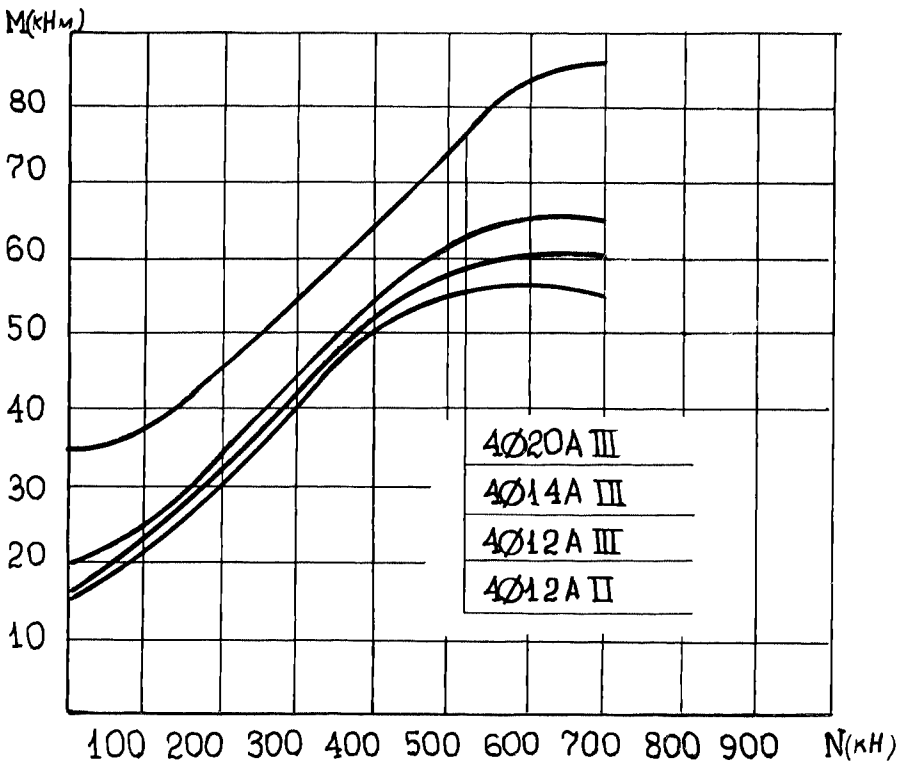

Взам.инв.№	
Подпись и дата	
Инв.№ подл.	17417

Сваи составные
сечением 40 х 40 см. Бетон В25.

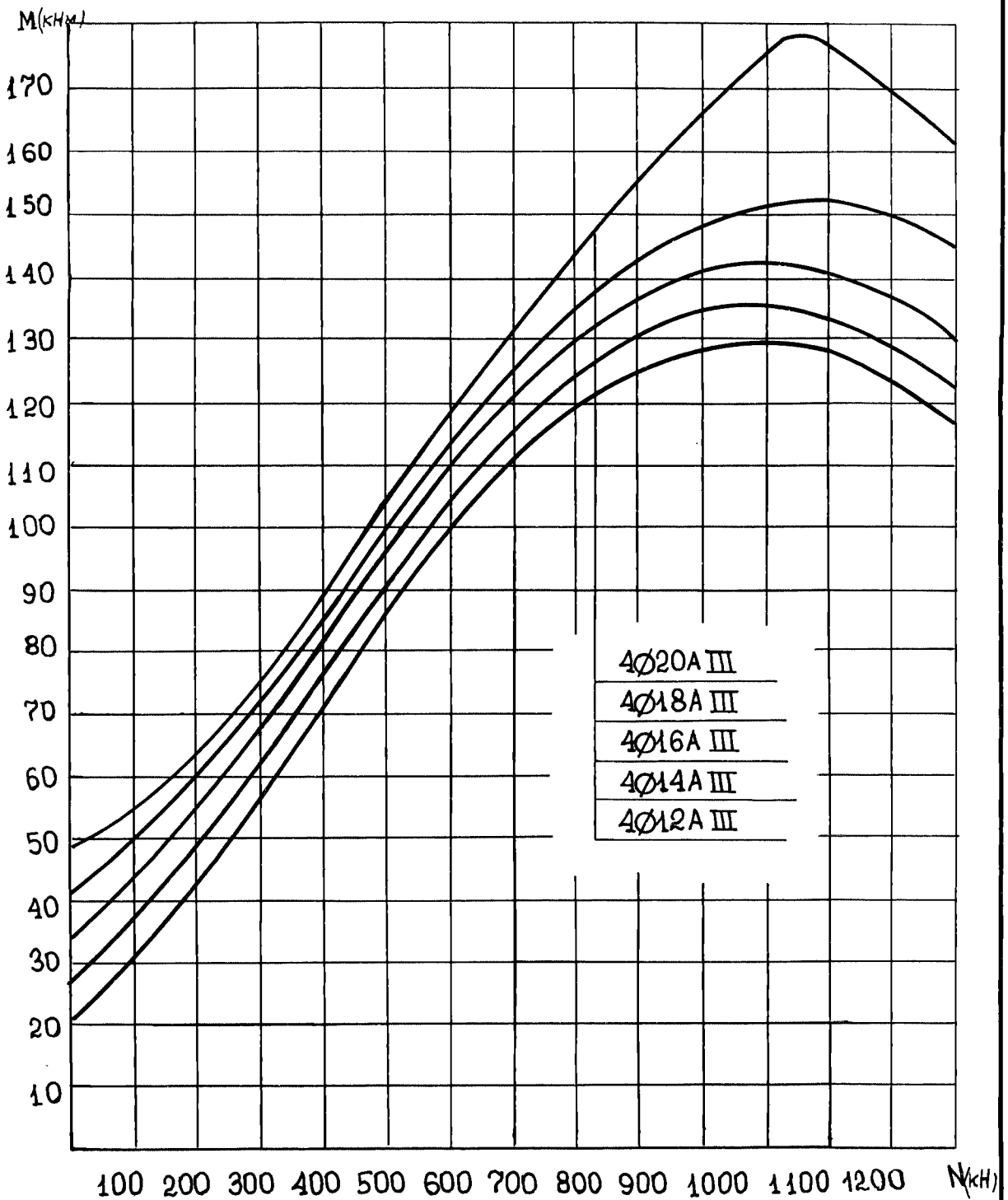

Взам. инв. №	
Подпись и дата	
Инв. № подл.	17417

1.011.1-10.8- ПЗ

Лист 15

Марка свай	Размеры, мм		Класс бетона	Расход материалов		Масса, т
	L	b		бетон, м3	сталь, кг	
С140.35-С	14000	350	В25	1,72	107,0	4,30
С150.35-С	15000			1,84	111,5	4,60
С160.35-С	16000			1,96	116,1	4,90
С170.35-С	17000			2,08	120,5	5,20
С180.35-С	18000			2,21	141,1	5,50
С190.35-С	19000			2,33	145,6	5,80
С200.35-С	20000			2,45	150,2	6,10
С210.35-С	21000			2,57	154,6	6,40
С220.35-С	22000			2,69	160,1	6,70
С230.35-С	23000			2,82	165,4	7,02
С240.35-С	24000			2,94	185,0	7,32
С250.35-С	25000			3,06	198,7	7,62
С260.35-С	26000			3,18	218,3	7,92
С270.35-С	27000			3,30	226,4	8,22
С280.35-С	28000			3,42	252,5	8,53
С140.40-С	14000	400	В25	2,24	129,3	5,55
С150.40-С	15000			2,40	133,9	5,95
С160.40-С	16000			2,56	138,5	6,35
С170.40-С	17000			2,72	156,6	6,75
С180.40-С	18000			2,86	183,5	7,15
С190.40-С	19000			3,02	188,1	7,55
С200.40-С	20000			3,18	192,7	7,95
С210.40-С	21000			3,34	210,8	8,35
С220.40-С	22000			3,50	216,6	8,75
С230.40-С	23000			3,66	241,6	9,15
С240.40-С	24000			3,82	249,0	9,55
С250.40-С	25000			4,00	279,6	9,95
С260.40-С	26000			4,16	287,0	10,35
С270.40-С	27000			4,32	294,4	10,75
С280.40-С	28000			4,48	326,3	11,15

Взам. инв. №

Подпись и дата

Инв. № подл. 17417

Марка свай	Марка верхней секции	Марка нижней секции
С180.40-С	С60.40-ВС.2	С120.40-НС.4
С190.40-С	С70.40-ВС.2	С120.40-НС.4
С200.40-С	С80.40-ВС.2	С120.40-НС.4
С210.40-С	С90.40-ВС.3	С120.40-НС.4
С220.40-С	С100.40-ВС.3	С120.40-НС.4
С230.40-С	С110.40-ВС.4	С120.40-НС.4
С240.40-С	С120.40-ВС.4	С120.40-НС.4
С250.40-С	С110.40-ВС.4	С140.40-НС.5
С260.40-С	С120.40-ВС.4	С140.40-НС.5
С270.40-С	С130.40-ВС.4	С140.40-НС.5
С280.40-С	С140.40-ВС.5	С140.40-НС.5

Марка свай	Размеры, мм		Класс бетона	Расход материалов		Масса, т
	L	b		бетон, м³	сталь, кг	
С150.35-Св	15000	350	В25	1,85	110,5	4,63
С160.35-Св	16000			1,97	114,7	4,93
С170.35-Св	17000			2,09	119,3	5,23
С180.35-Св	18000			2,22	140,1	5,55
С190.35-Св	19000			2,34	144,5	5,85
С200.35-Св	20000			2,46	148,7	6,15
С210.35-Св	21000			2,58	153,3	6,45
С220.35-Св	22000			2,71	158,6	6,78
С230.35-Св	23000			2,83	163,1	7,08
С240.35-Св	24000			2,95	183,2	7,38
С250.35-Св	25000			3,07	196,4	7,68
С260.35-Св	26000			3,19	216,5	7,98
С270.35-Св	27000			3,31	223,3	8,28
С280.35-Св	28000			3,43	249,4	8,57
С140.40-Св	14000	400	В25	2,26	117,2	5,65
С150.40-Св	15000			2,42	121,8	6,05
С160.40-Св	16000			2,58	126,1	6,45
С170.40-Св	17000			2,74	143,7	6,85
С180.40-Св	18000	400	В25	2,90	176,0	7,15
С190.40-Св	19000			3,06	180,6	7,65
С200.40-Св	20000			3,22	184,9	8,05
С210.40-Св	21000			3,38	202,5	8,45
С220.40-Св	22000			3,54	212,9	8,85
С230.40-Св	23000			3,70	236,7	9,25
С240.40-Св	24000			3,86	244,1	9,65
С250.40-Св	25000			4,02	280,5	10,05
С260.40-Св	26000			4,18	287,9	10,45
С270.40-Св	27000			4,34	295,0	10,85
С280.40-Св	28000			4,50	331,7	11,25

Взам. инв. № | Подпись и дата | Инв. № подл. 17417

Марка свай	Марка верхней секции	Марка нижней секции
С180.40-Св	С60.40-ВСв.2	С120.40-НСв.4
С190.40-Св	С70.40-ВСв.2	С120.40-НСв.4
С200.40-Св	С80.40-ВСв.2	С120.40-НСв.4
С210.40-Св	С90.40-ВСв.3	С120.40-НСв.4
С220.40-Св	С100.40-ВСв.3	С120.40-НСв.4
С230.40-Св	С110.40-ВСв.4	С120.40-НСв.4
С240.40-Св	С120.40-ВСв.4	С120.40-НСв.4
С250.40-Св	С110.40-ВСв.4	С140.40-НСв.5
С260.40-Св	С120.40-ВСв.4	С140.40-НСв.5
С270.40-Св	С130.40-ВСв.4	С140.40-НСв.5
С280.40-Св	С140.40-ВСв.5	С140.40-НСв.5

Инв.№подл. 17417 | Подпись и дата | Взам.инв.№

Марка свай	Размеры, мм		Класс бетона	Расход материалов		Масса, т
	L	B		бетон, м3	сталь, кг	
С150.35-Св.ВП	15000	350	В25	1,85	204,4	4,63
С160.35-Св.ВП	16000			1,97	215,4	4,93
С170.35-Св.ВП	17000			2,09	226,0	5,23
С180.35-Св.ВП	18000			2,22	237,3	5,55
С190.35-Св.ВП	19000			2,34	248,1	5,85
С200.35-Св.ВП	20000			2,46	259,1	6,15
С210.35-Св.ВП	21000			2,58	269,7	6,45
С220.35-Св.ВП	22000	350	В25	2,71	281,4	6,78
С230.35-Св.ВП	23000			2,83	292,3	7,08
С240.35-Св.ВП	24000			2,95	302,4	7,38
С250.35-Св.ВП	25000			3,07	314,8	7,68
С260.35-Св.ВП	26000			3,19	324,9	7,98
С270.35-Св.ВП	27000			3,31	337,3	8,28
С280.35-Св.ВП	28000			3,43	348,2	8,57
С140.40-Св.ВП	14000	400	В25	2,26	204,8	5,65
С150.40-Св.ВП	15000			2,42	215,8	6,05
С160.40-Св.ВП	16000			2,58	226,9	6,45
С170.40-Св.ВП	17000			2,74	238,9	6,85
С180.40-Св.ВП	18000			2,90	255,6	7,25
С190.40-Св.ВП	19000			3,06	266,6	7,65
С200.40-Св.ВП	20000			3,22	277,7	8,05
С210.40-Св.ВП	21000			3,38	289,7	8,45
С220.40-Св.ВП	22000			3,54	305,3	8,85
С230.40-Св.ВП	23000			3,70	317,9	9,25
С240.40-Св.ВП	24000			3,86	328,5	9,65
С250.40-Св.ВП	25000			4,02	345,3	10,05
С260.40-Св.ВП	26000			4,18	355,9	10,45
С270.40-Св.ВП	27000			4,34	367,0	10,85
С280.40-Св.ВП	28000			4,50	383,9	11,25

Взам. инв. № | Подпись и дата | Инв. № подл. 17417

Марка свай	Марка верхней секции	Марка нижней секции
С180.40-Св.ВП	С60.40-ВСв.6	С120.40-НСв.6
С190.40-Св.ВП	С70.40-ВСв.6	С120.40-НСв.6
С200.40-Св.ВП	С80.40-ВСв.6	С120.40-НСв.6
С210.40-Св.ВП	С90.40-ВСв.6	С120.40-НСв.6
С220.40-Св.ВП	С100.40-ВСв.6	С120.40-НСв.6
С230.40-Св.ВП	С110.40-ВСв.6	С120.40-НСв.6
С240.40-Св.ВП	С120.40-ВСв.6	С120.40-НСв.6
С250.40-Св.ВП	С110.40-ВСв.6	С140.40-НСв.6
С260.40-Св.ВП	С120.40-ВСв.6	С140.40-НСв.6
С270.40-Св.ВП	С130.40-ВСв.6	С140.40-НСв.6
С280.40-Св.ВП	С140.40-ВСв.6	С140.40-НСв.6

Инв.№ подл. 17417 | Подпись и дата | Взам.инв.№

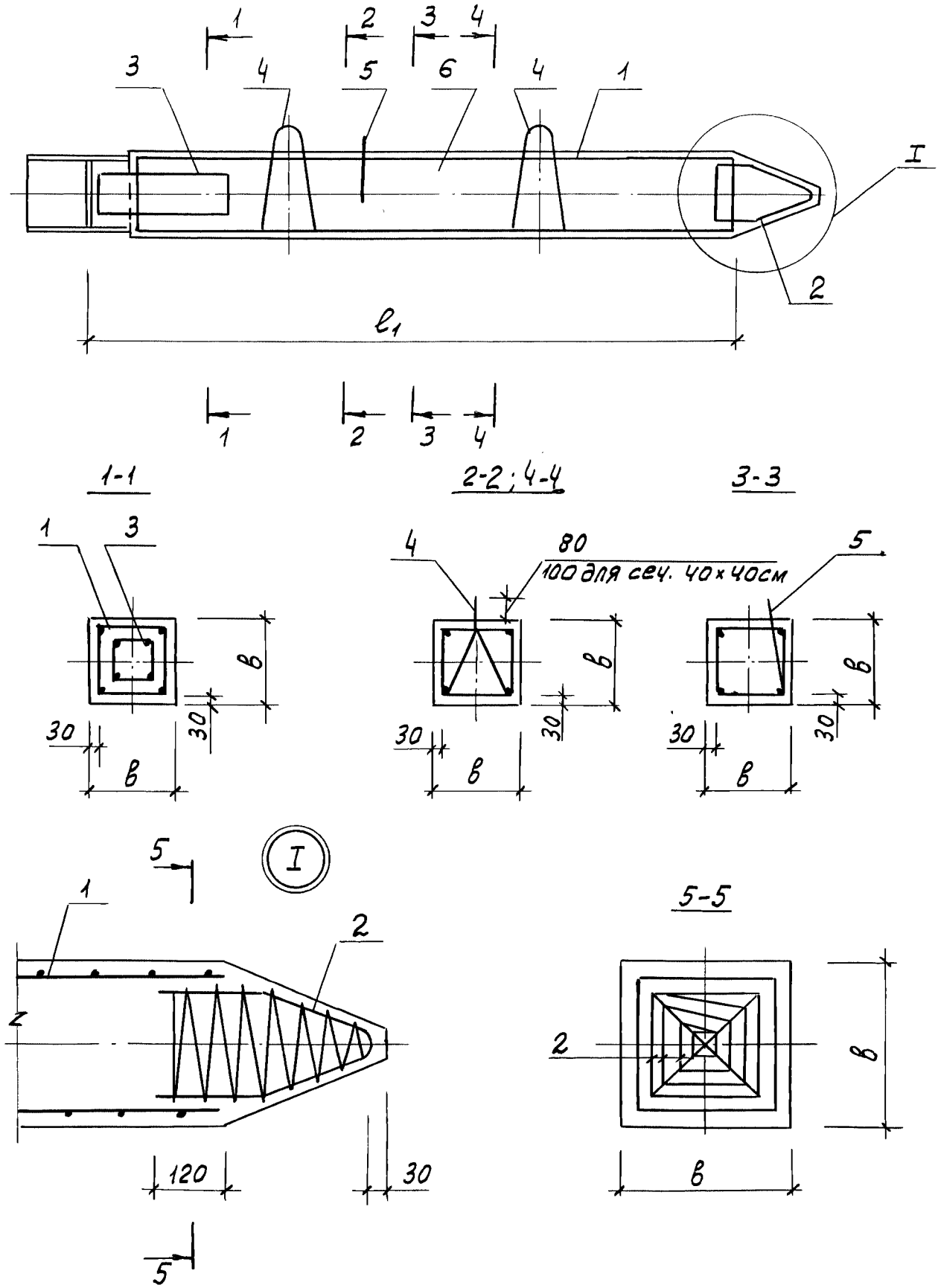

Инв. № подл.	Подпись и дата	Взам. инв. №
17417		

1.011.1-10.8-1100

Лист 2

Марка секции	Поз.	Наименование	Кол.	Обозначение документа	Расход стали, кг
С120.40-НС.4		Поз. 2,3,5 по С80.40-НС.2			140,9
	1	Каркас КП120.40-НС.4	1	1.011.1-10.8-1110	
	4	Петля П9	2	1.011.1-10.8-1102	
	6	Бетон класса В25, $м^3$	1,92		
С140.40-НС.5		Поз. 2,3,5 по С80.40-НС.2			178,9
		Поз. 4 по С120.40-НС.4			
	1	Каркас КП140.40-НС.5	1	1.011.1-10.8-1110	
	6	Бетон класса В25, $м^3$	2,26		

Арматура: класса А-I по ГОСТ 5781-82.

Инв. № подл.	Подпись и дата	Взам. инв. №
17417		

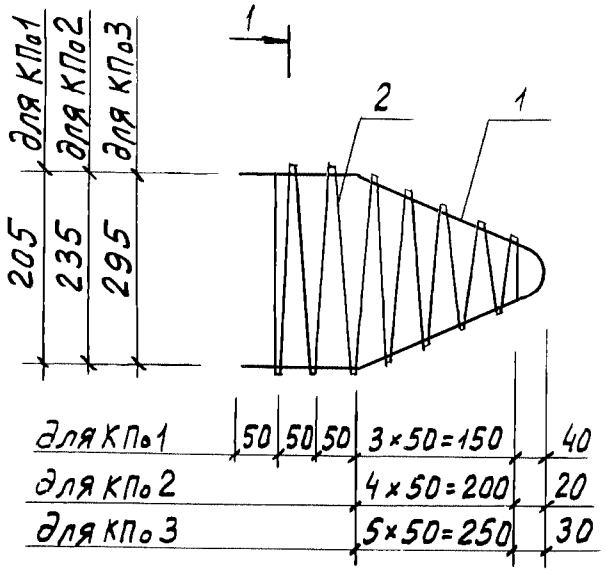

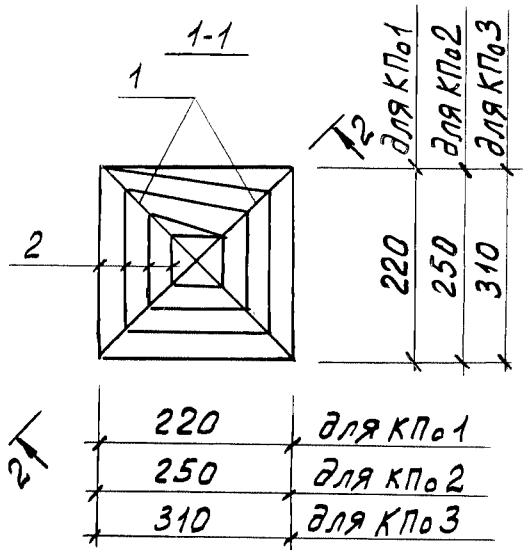

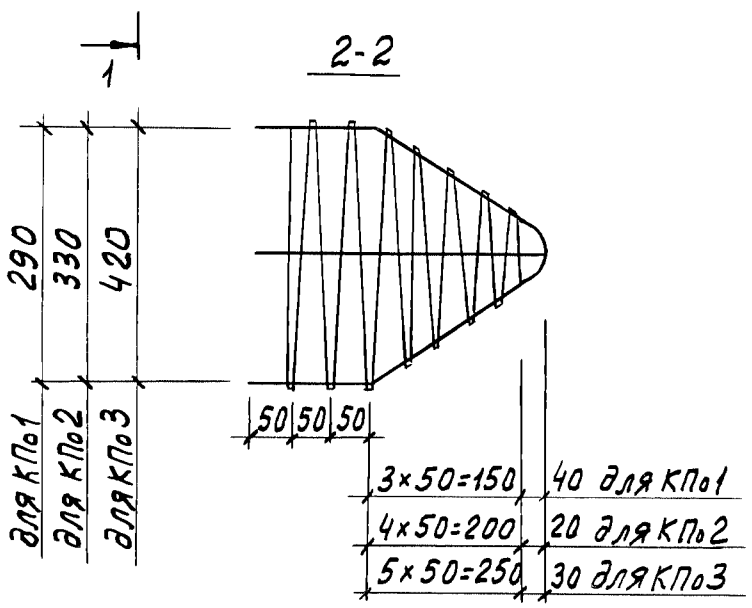

Марка каркаса	Поз.	Наименование	Кол.	Масса ед., кг	Масса каркаса, кг
КП№1	1	ф10АI, ℓ=780	2	0,48	1,4
	2	ф5ВрI, ℓ=3100	1	0,45	
КП№2	1	ф10АI, ℓ=840	2	0,52	1,7
	2	ф5ВрI, ℓ=4400	1	0,63	
КП№3	1	ф10АI, ℓ=990	2	0,61	2,1
	2	ф5ВрI, ℓ=5800	1	0,84	

Арматура: класса Вр-I по ГОСТ 6727-80, класса А-I по ГОСТ 5781-82.

Н.контр.	Левашов		07.08.89	1.011.1-10.8-1120		
Нач.ПО-4	Лешин		07.08.89	Каркас пространственный КП№1... КП№3	Стадия	Лист	Листов
ГИП	Филиппов		07.08.89		Р		1
Вед.инж.	Горюшин		04.08.89		Фундаментпроект		
Инженер	Хачатурян		04.08.89				
Провер.	Горюшин		04.08.89				

Инв.№ подл. 17417 | Подпись и дата | Взам.инв.№

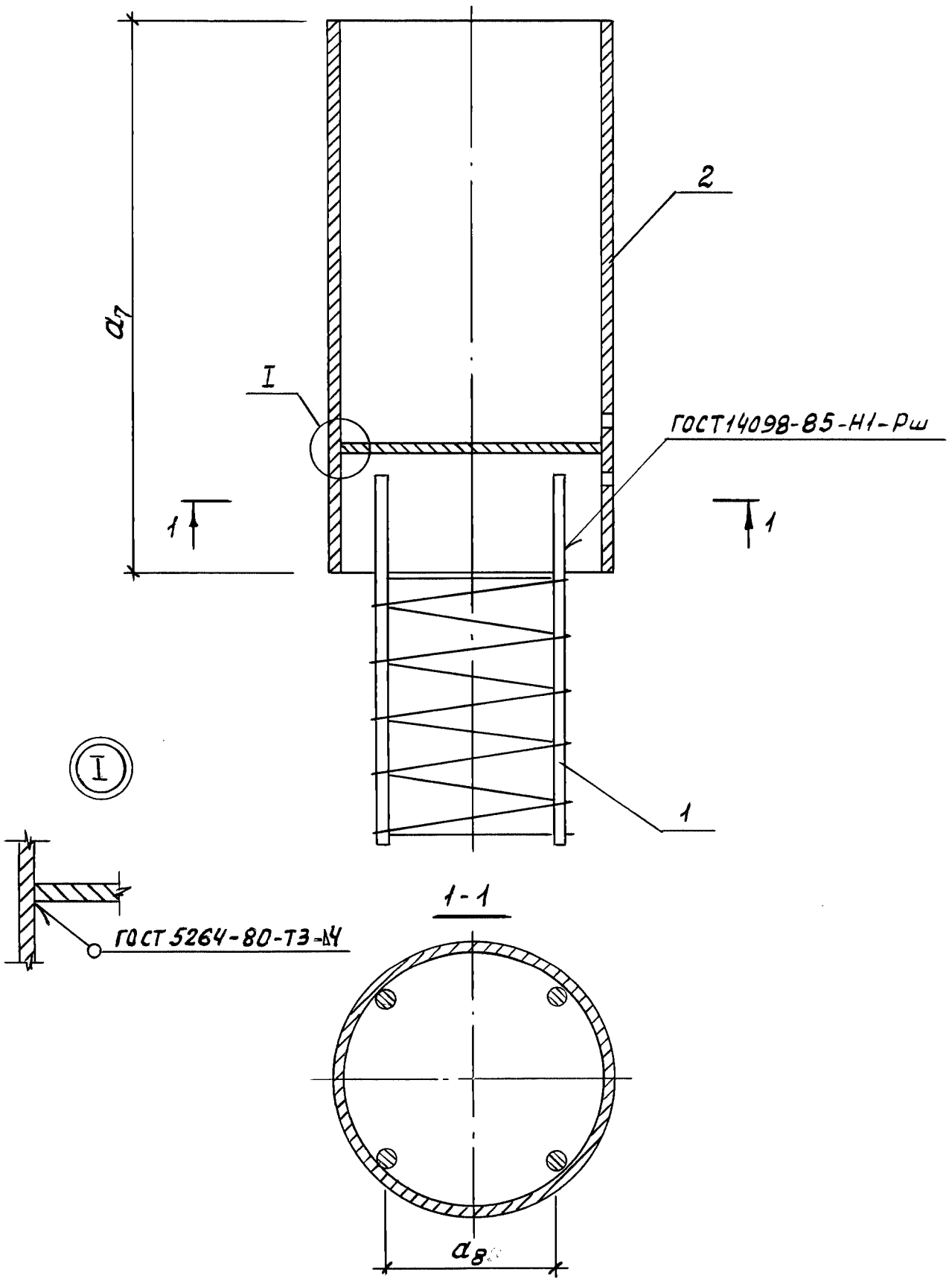

Н.контр.	Левашов		07.08.89	1.011.1-10.8-1130			
Нач.ПО-4	Лешин		07.08.89	Изделие закладное МН1 ... МН3	Стадия	Лист	Листов
ГИП	Филиппов		07.08.89		Р	1	2
Вед.инж.	Горюшин		07.08.89		фундаментпроект		
Инженер	Хачатурян		07.08.89				
Провер.	Горюшин		07.08.89				

Инв.№подл. 17417 | Подпись и дата | Взам.инв.№

Формат А4

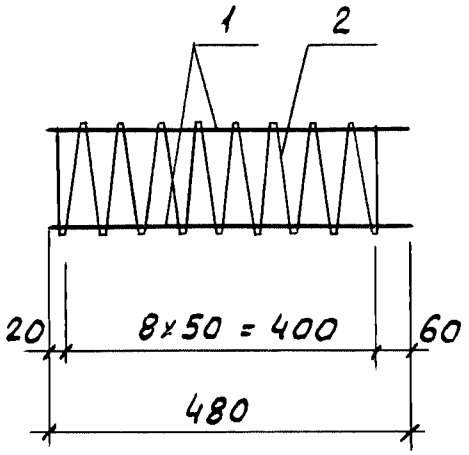

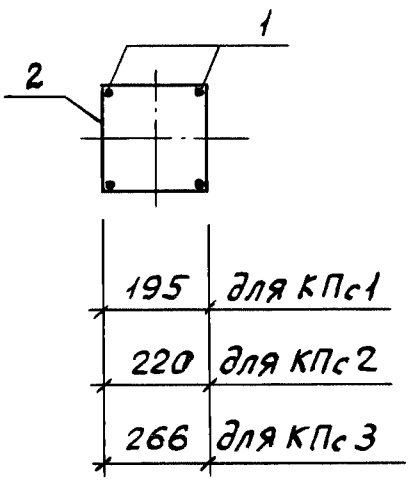

Марка каркаса	Поз.	Наименование	Кол.	Масса ед., кг	Масса каркаса, кг
КПс1	1	Ф12АIII, ℓ=480	4	0,4	2,7
	2	Ф5ВрI, ℓ=7800	1	1,1	
КПс2	1	Ф12АIII, ℓ=480	4	0,4	2,8
	2	Ф5ВрI, ℓ=8800	1	1,2	
КПс3	1	Ф12АIII, ℓ=480	4	0,4	3,1
	2	Ф5ВрI, ℓ=10640	1	1,5	

Арматура: класса ВрI по ГОСТ 6727-80, класса АII и АIII по ГОСТ 5781-82.

Н.контр.	Левашов		07.08.89	1.011.1-10.8-1131
Нач. ПО-4	Лешин		07.08.89	Каркас пространственный КПс1 ... КПс3
ГИП	Филиппов		07.08.89	Стадия: Р; Лист: ; Листов: 1
Вед.инж.	Горюшин		07.08.89	Фундаментпроект
Инженер	Хачатурян		07.08.89	
Провер.	Горюшин		07.08.89	

Инв.№ подл. 17417 | Подпись и дата | Взам.инв.№

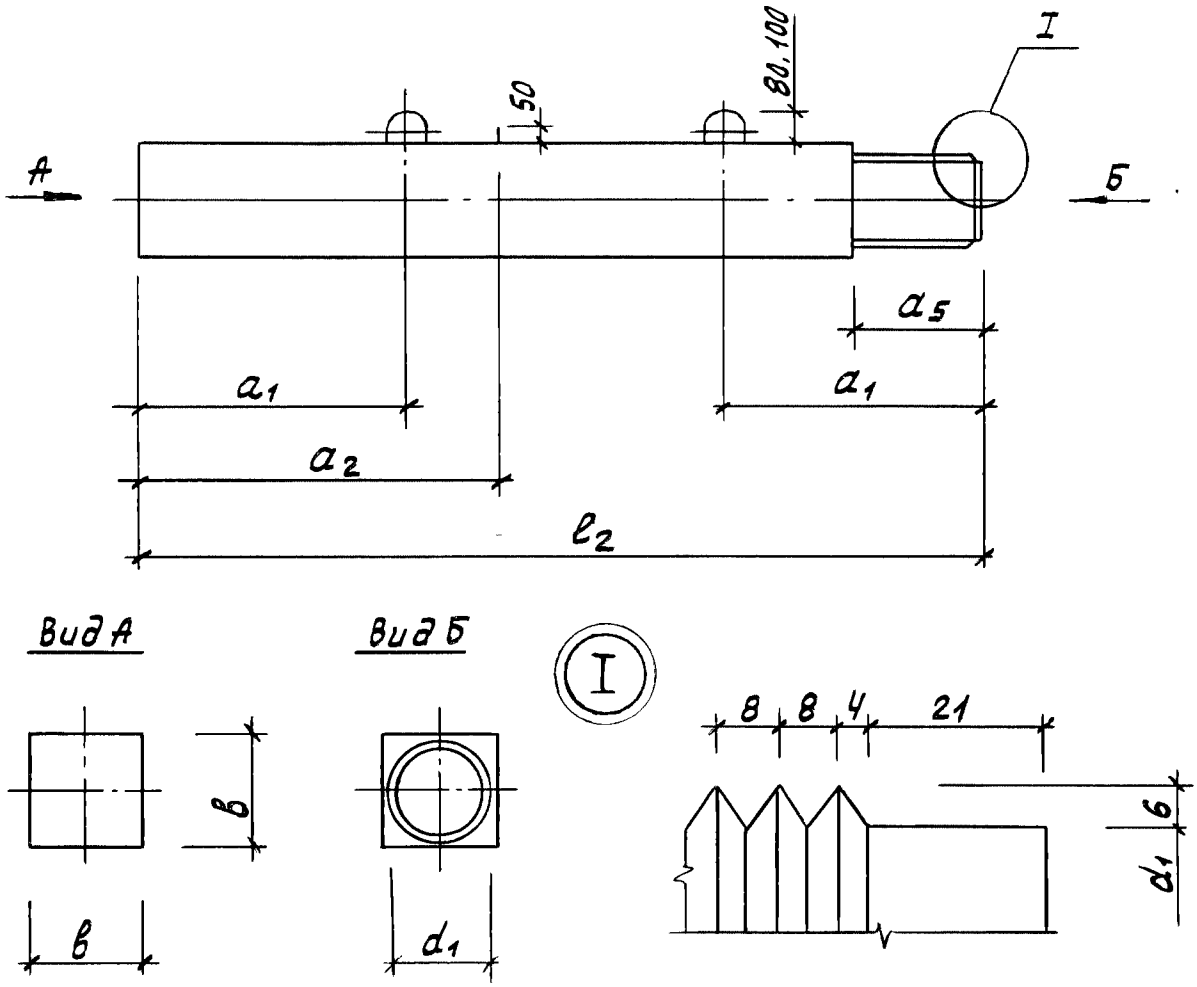

Марка секции	Размеры, мм							Масса, т
	l_2	a_1	a_2	a_5	a_6	в	d_1	
С50.30-ВС.1	5000	1000	—	270	370	300	255	1,10
С60.30-ВС.1	6000	1200	—					1,33
С70.30-ВС.1	7000	1400	—					1,55
С80.30-ВС.1	8000	1600	2400					1,78
С90.30-ВС.2	9000	1800	2600					2,00
С100.30-ВС.2	10000	2100	2900					2,22
С110.30-ВС.3	11000	2300	3200					2,45
С120.30-ВС.3	12000	2500	3500					2,70

Взам. инв. № | Подпись и дата | Инв. № подл. 17417

Н.контр.	Левашов		07.08.89	1.011.1-10.8-1200
Нач.ПО-4	Лешин		07.08.89	Секция верхняя С50.30-ВС.1... С140.40-ВС.5
ГИП	Филиппов		07.08.89	Стадия: Р; Лист: 1; Листов: 8
Вед.инж	Горюшин		07.08.89	Фундаментпроект
Инженер	Хачатурян		07.08.89	
Провер.	Горюшин		07.08.89	

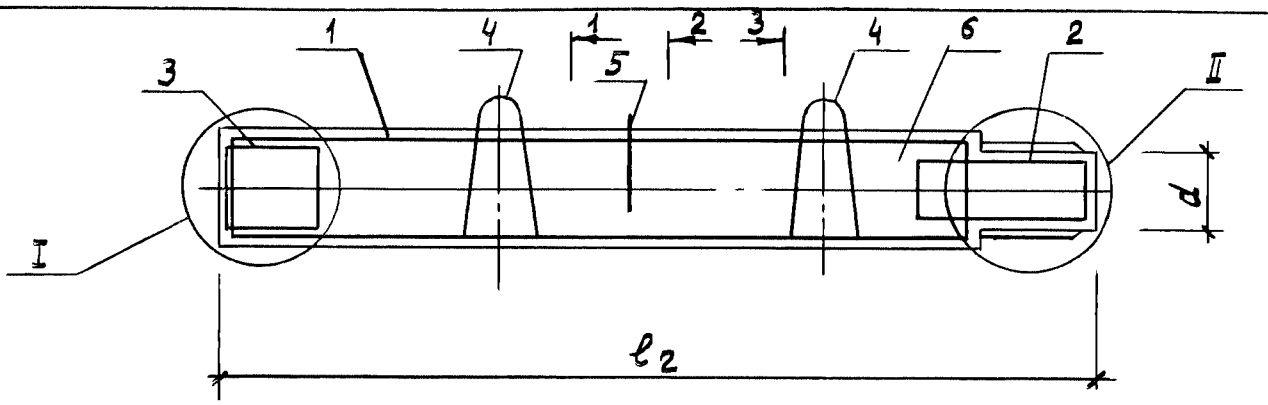

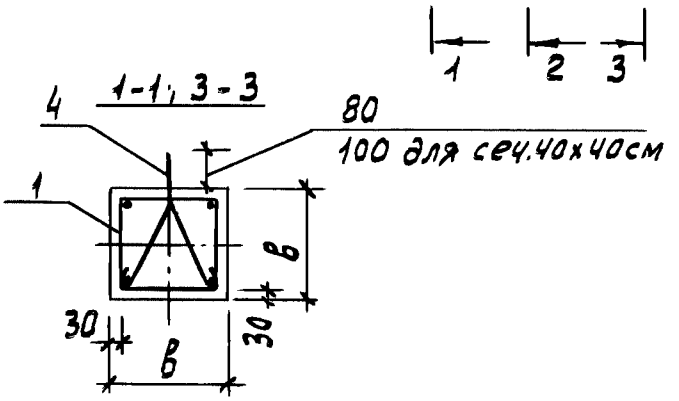

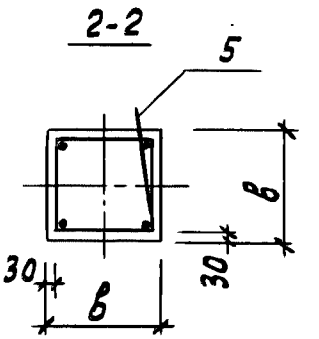

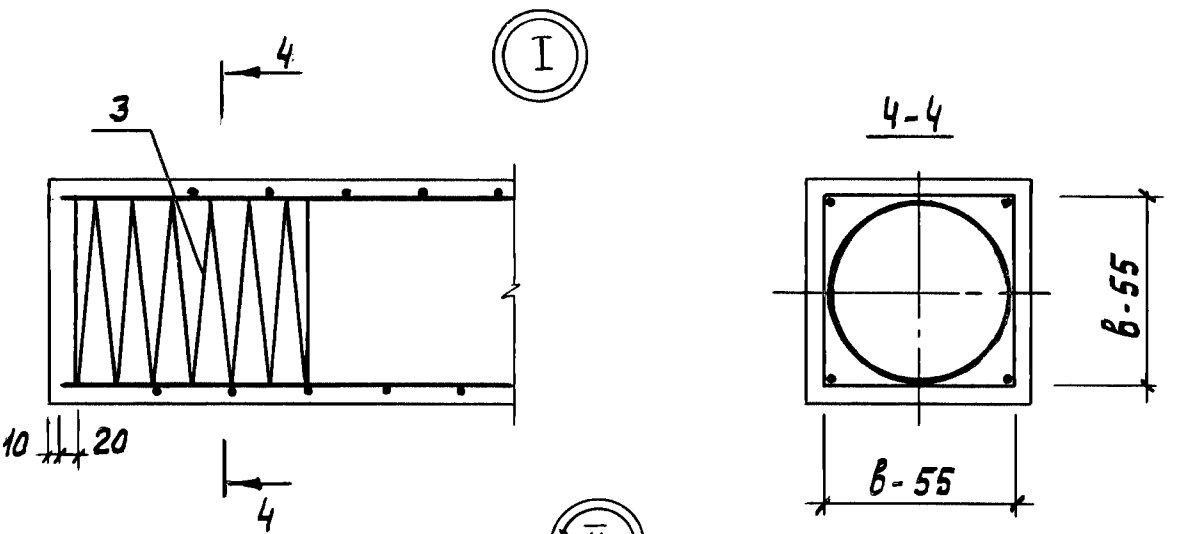

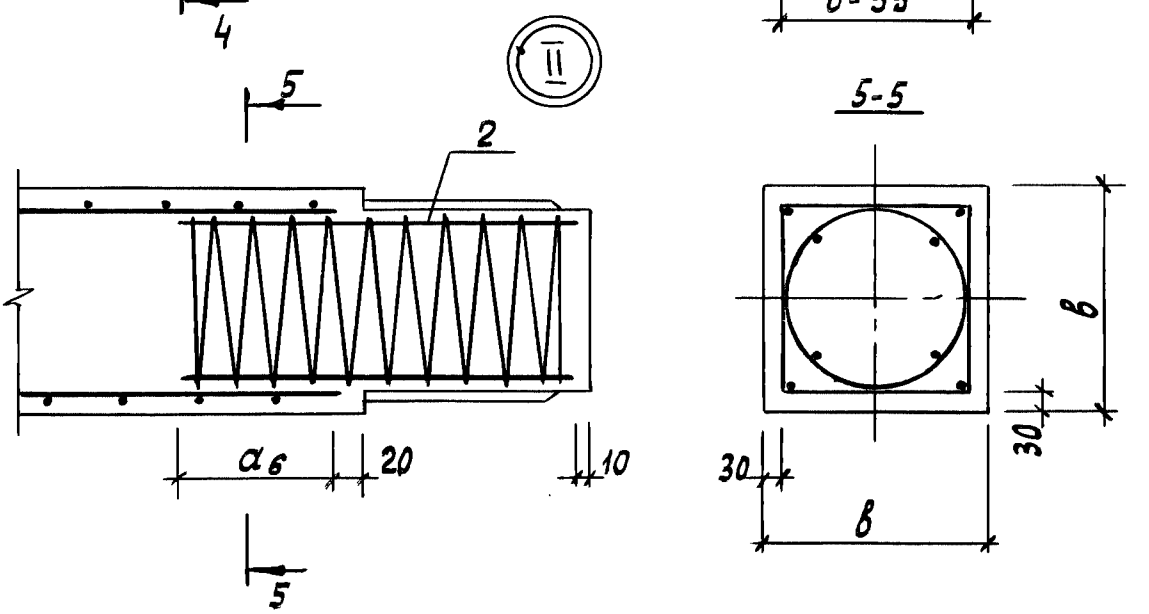

Инв.№подл.	Подпись и дата	Взам.инв.№
17417		

1.011.1-10.8-1200

Лист 3

Марка секции	Поз.	Наименование	Кол.	Обозначение документа	Расход стали, кг
С110.30-ВС.3		Поз.3 по С50.30-ВС.1		1.011.1-10.8-1210	70,3
		Поз.4 по С90.30-ВС.2			
		Поз.5 по С80.30-ВС.1			
	1	Каркас КП110.30-ВС.3	1	1.011.1-10.8-1210	
	2	Каркас $КП_Н$ 3	1	1.011.1-10.8-1240	
	6	Бетон класса В25, $м^3$	0,98		
С120.30-ВС.3		Поз.2 по С110.30-ВС.3			75,8
		Поз.3 по С50.30-ВС.1			
		Поз.4 по С90.30-ВС.2			
		Поз.5 по С80.30-ВС.1			
	1	Каркас КП120.30-ВС.3	1	1.011.1-10.8-1210	
	6	Бетон класса В25, $м^3$	1,07		
С60.35-ВС.2	1	Каркас КП60.35-ВС.2	1	1.011.1-10.8-1210	37,2
	2	Каркас $КП_Н$ 4	1	1.011.1-10.8-1240	
	3	Спираль $СП_Г$ 2	1	1.011.1-10.8-1201	
	4	Петля П4	2	1.011.1-10.8-1102	
	6	Бетон класса В25, $м^3$	0,72		
С70.35-ВС.2		Поз.2...4 по С60.35-ВС.2			41,7
	1	Каркас КП70.35-ВС.2	1	1.011.1-10.8-1210	
	6	Бетон класса В25, $м^3$	0,84		
С80.35-ВС.2		Поз.2...4 по С60.35-ВС.2			46,3
	1	Каркас КП80.35-ВС.2	1	1.011.1-10.8-1210	
	5	ф10АI, ℓ=250; 0,15 кг	1	без черт.	
	6	Бетон класса В25, $м^3$	0,96		
С90.35-ВС.2		Поз.2...4 по С60.35-ВС.2			50,7
		Поз.5 по С80.35-ВС.2			
	1	Каркас КП90.35-ВС.2	1	1.011.1-10.8-1210	
	6	Бетон класса В25, $м^3$	1,08		

Инв.№ подл. 17417 | Подпись и дата | Взам.инв.№

24073 47 Формат А4

Марка секции	Поз.	Наименование	Кол.	Обозначение документа	Расход стали, кг
С60.40-ВС.2	1	Каркас КП60.40-ВС.2	1	1.011.1-10.8-1210	42,8
	2	Каркас $КП_н7$	1	1.011.1-10.8-1240	
	3	Спираль $СП_г3$	1	1.011.1-10.8-1201	
	4	Петля П7	2	1.011.1-10.8-1102	
	6	Бетон класса В25, $м^3$	0,94		
С70.40-ВС.2		Поз.2...4 по С60.40-ВС.2			47,4
	1	Каркас КП70.40-ВС.2		1.011.1-10.8-1210	
	6	Бетон класса В25, $м^3$	1,10		
С80.40-ВС.2		Поз.2...4 по С60.40-ВС.2			52,1
	1	Каркас КП80.40-ВС.2	1	1.011.1-10.8-1210	
	5	Ф10АI, ℓ=250; 0,15 кг	1	без.черт.	
	6	Бетон класса В25, $м^3$	1,26		
С90.40-ВС.3		Поз.3 по С60.40-ВС.2			70,1
		Поз.5 по С80.40-ВС.2			
	1	Каркас КП90.40-ВС.3	1	1.011.1-10.8-1210	
	2	Каркас $КП_н8$	1	1.011.1-10.8-1240	
	4	Петля П8	2	1.011.1-10.8-1102	
	6	Бетон класса В25, $м^3$	1,42		
С100.40-ВС.3		Поз.2,4 по С90.40-ВС.3			75,9
		Поз.3 по С60.40-ВС.2			
		Поз.5 по С80.40-ВС.2			
	1	Каркас КП100.40-ВС.3	1	1.011.1-10.8-1210	
	6	Бетон класса В25, $м^3$	1,58		
С110.40-ВС.4		Поз.3 по С60.40-ВС.2			100,9
		Поз.5 по С80.40-ВС.2			
	1	Каркас КП110.40-ВС.4	1	1.011.1-10.8-1210	
	2	Каркас $КП_н9$	1	1.011.1-10.8-1240	
	4	Петля П9	2	1.011.1-10.8-1102	
	6	Бетон класса В25, $м^3$	1,74		

Взам. инв. № | Подпись и дата | Инв. № подл. 17417

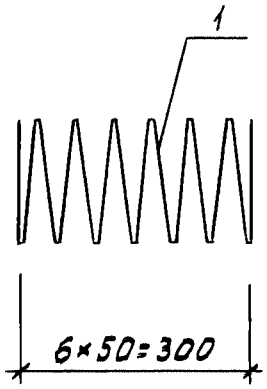

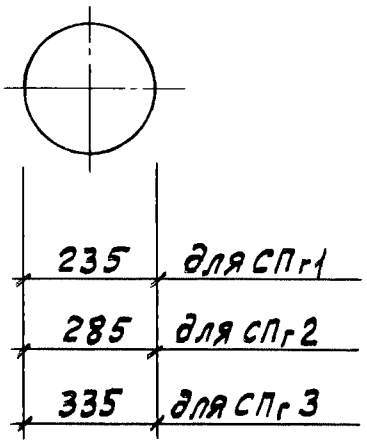

Марка спирали	Поз.	Наименование	Кол.	Масса ед., кг	Масса спирали, кг
СПг 1	1	ф5ВрI, ℓ=5920	1	0,85	0,8
СПг 2	1	ф5ВрI, ℓ=7180	1	1,00	1,0
СПг 3	1	ф5ВрI, ℓ=8400	1	1,20	1,2

Арматура: класса Вр-I по ГОСТ 6727-80.

Н.контр.	Левашов			1.011.1-10.8-1101
Нач.пр-я	Лешин		07.08.89	Спираль СПг 1... СПг 3
ГИП	Филиппов		07.08.89	Стадия: Р; Лист: ; Листов: 1
Вед.инж	Горюшин		07.08.89	Фундаментпроект
Инженер	Хачатурян		07.08.89	
Провер.	Горюшин		07.08.89	

Взам.инв.№ | Подпись и дата | Инв.№ подл. 17417

Марка каркаса	Поз.	Наименование	Кол.	Масса ед., кг	Масса каркаса, кг
КП100.30-ВС.2	1	Ф12АIII, ℓ=9700	4	8,6	43,0
	2	Ф5ВрI, ℓ=59650	1	8,6	
КП110.30-ВС.3	1	Ф14АIII, ℓ=10700	4	12,9	60,9
	2	Ф5ВрI, ℓ=64650	1	9,3	
КП120.30-ВС.3	1	Ф14АIII, ℓ=11700	4	14,1	66,4
	2	Ф5ВрI, ℓ=69650	1	10,0	

Арматура: класса ВрI по ГОСТ6727-80, класса А-II и А-III по ГОСТ5781-82.

Инв.№подл.	Подпись и дата	Взам.инв.№
17417		

Марка каркаса	Поз.	Наименование	Кол.	Масса ед., кг	Масса каркаса, кг
КП100.35-ВС.2	1	Ф12АIII, ℓ = 9650	4	8,6	44,7
	2	Ф5ВрI, ℓ = 71650	1	10,3	
КП110.35-ВС.2	1	Ф12АIII, ℓ = 10650	4	9,4	48,8
	2	Ф5ВрI, ℓ = 77650	1	11,2	
КП120.35-ВС.3	1	Ф14АIII, ℓ = 11650	4	14,1	68,4
	2	Ф5ВрI, ℓ = 83650	1	12,0	
КП130.35-ВС.3	1	Ф14АIII, ℓ = 12650	4	15,3	74,1
	2	Ф5ВрI, ℓ = 89650	1	12,9	
КП140.35-ВС.4	1	Ф16АIII, ℓ = 13650	4	21,6	100,2
	2	Ф5ВрI, ℓ = 95650	1	13,8	

Арматура: класса Вр-I по ГОСТ 6727-80, класса А-III по ГОСТ 5781-82.

Инв. № подл. 17417 | Подпись и дата | Взам. инв. №

Марка каркаса	Поз.	Наименование	Кол.	Масса ед., кг	Масса каркаса, кг
КП100.40-ВС.3	1	Ф14АIII, ℓ = 9600	4	11,6	58,2
	2	ф5ВрI, ℓ = 82100	1	11,8	
КП110.40-ВС.4	1	Ф16АIII, ℓ = 10600	4	16,7	79,6
	2	ф5ВрI, ℓ = 89080	1	12,8	
КП120.40-ВС.4	1	Ф16АIII, ℓ = 11600	4	18,3	87,0
	2	Ф5ВрI, ℓ = 96060	1	13,8	
КП130.40-ВС.4	1	Ф16АIII, ℓ = 12600	4	19,9	94,4
	2	ф5ВрI, ℓ = 103040	1	14,8	
КП140.40-ВС.5	1	Ф18АIII, ℓ = 13600	4	27,2	124,7
	2	ф5ВрI, ℓ = 110020	1	15,9	

Арматура: класса ВрI по ГОСТ 6727-80, класса АIII по ГОСТ 5781-82.

Инв.№ подл.	Подпись и дата	Взам. инв.№
17417		

Марка каркаса	Поз.	Наименование	Кол.	Масса ед., кг	Масса каркаса, кг
КП$_н$ 3	1	Ф16АIII, ℓ=640	4	1,0	5,5
	2	Ф5ВрI, ℓ=10360	1	1,5	
КП$_н$ 4	1	Ф14АIII, ℓ=800	4	1,0	6,2
	2	Ф5ВрI, ℓ=15250	1	2,2	
КП$_н$ 5	1	Ф16АIII, ℓ=900	4	1,3	7,4
	2	Ф5ВрI, ℓ=15250	1	2,2	
КП$_н$ 6	1	Ф18АIII, ℓ=800	4	1,6	8,6
	2	Ф5ВрI, ℓ=15250	1	2,2	
КП$_н$ 7	1	Ф14АIII, ℓ=980	4	1,2	8,0
	2	Ф5ВрI, ℓ=22050	1	3,2	
КП$_н$ 8	1	Ф16АIII, ℓ=980	4	1,5	9,2
	2	Ф5ВрI, ℓ=22050	1	3,2	
КП$_н$ 9	1	Ф18АIII, ℓ=980	4	2,0	11,2
	2	Ф5ВрI, ℓ=22050	1	3,2	
КП$_н$ 10	1	Ф20АIII, ℓ=980	4	2,4	12,8
	2	Ф5ВрI, ℓ=22050	1	3,2	

Арматура: класса Вр-I по ГОСТ 6727-80, класса А-III по ГОСТ 5781-82

Инв. № подл.	Подпись и дата	Взам. инв. №
17417		

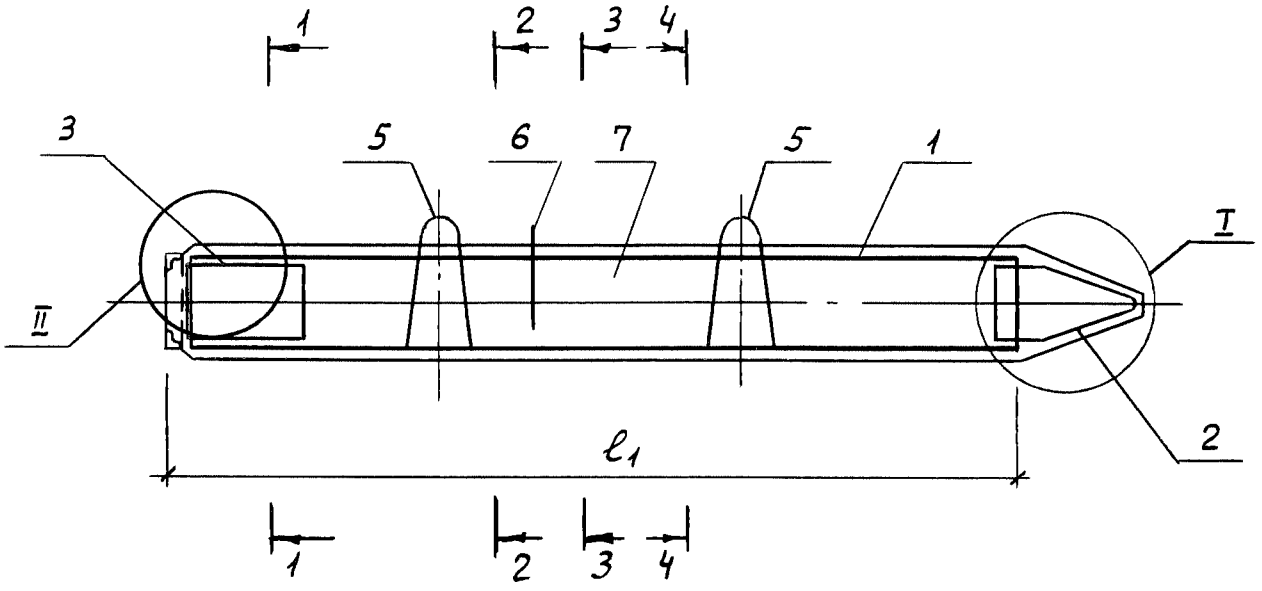

1-1

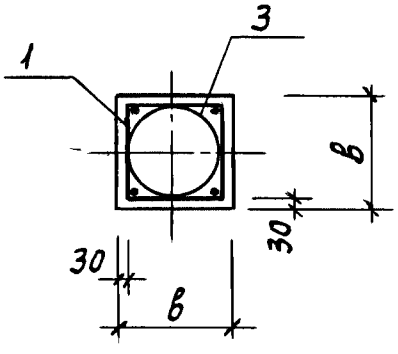

2-2 ; 4-4

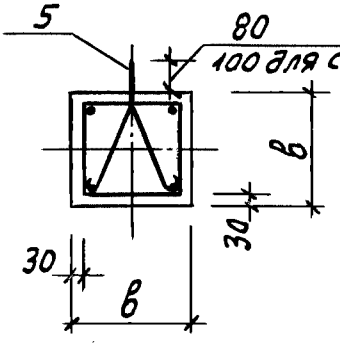

3-3

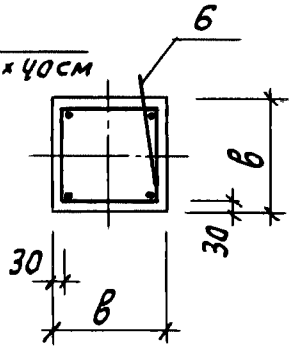

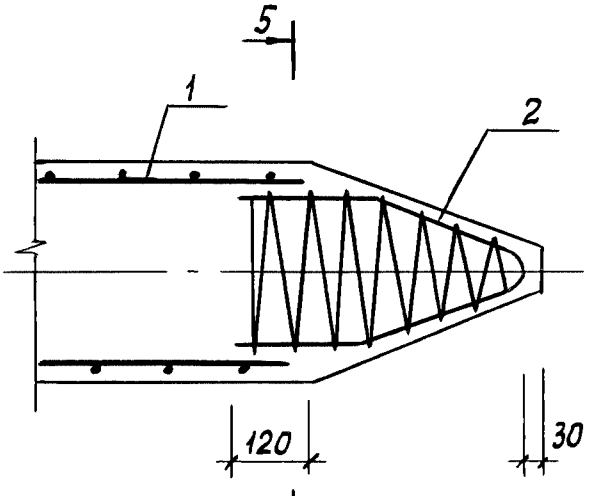

I

5-5

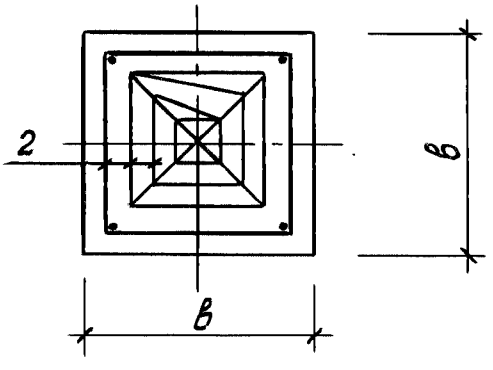

II

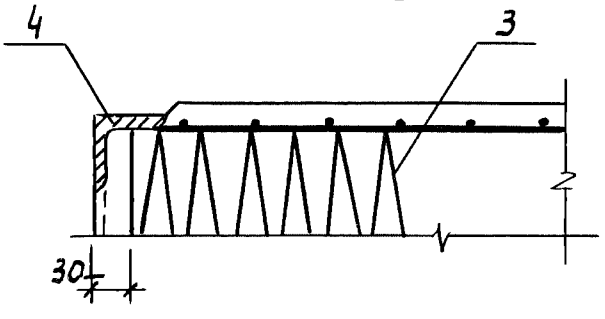

Инв.№ подл.	Подпись и дата	Взам. инв.№
17417		

1.011.1-10.8-2100

Лист 2

Марка секции	Поз.	Наименование	Кол.	Обозначение документа	Расход стали, кг
С80.40-НСв.2	1	Каркас КП80.40-НСв.2	1	1.011.1-10.8-2110	63,8
	2	Каркас КП03	1	1.011.1-10.8-1120	
	3	Спираль СПг3	1	1.011.1-10.8-1201	
	4	Изделие закладное МН6	1	1.011.1-10.8-2001	
	5	Петля П7	2	1.011.1-10.8-1102	
	6	Ф10АI, ℓ=250; 0,15кг	1	без черт.	
	7	Бетон класса В25, м^3	1,30		
С120.40-НСв.4		Поз. 2,3,6 по С80.40-НСв.2			122,6
	1	Каркас КП120.40-НСв.4	1	1.011.1-10.8-2110	
	4	Изделие закладное МН7	1	1.011.1-10.8-2001	
	5	Петля П9	2	1.011.1-10.8-1102	
	7	Бетон класса В25, м^3	1,94		
С140.40-НСв.5		Поз. 2,3,6 по С80.40-НСв.2			166,4
		Поз. 5 по С120.40-НСв.4			
	1	Каркас КП140.40-НСв.5	1	1.011.1-10.8-2110	
	4	Изделие закладное МН8	1	1.011.1-10.8-2001	
	7	Бетон класса В25, м^3	2,26		

Арматура: класса А-I по ГОСТ 5781-82

Инв.№подл.	Подпись и дата	Взам.инв.№
17417		

1-1

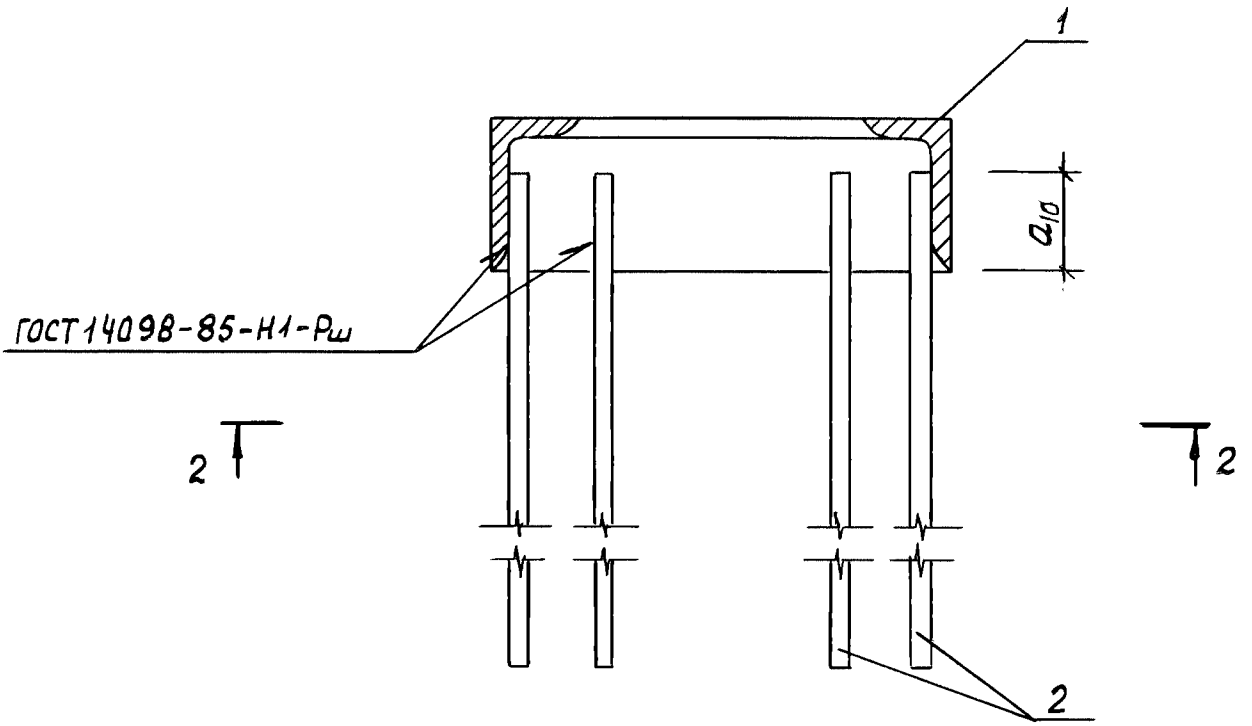

2-2

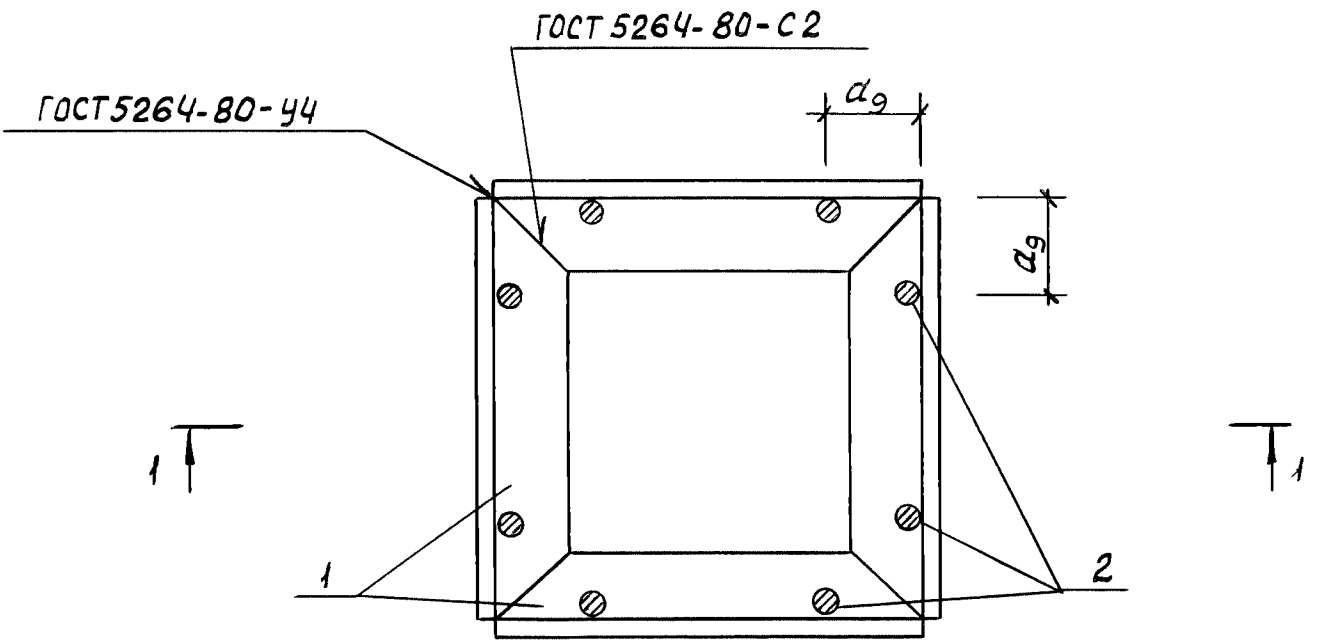

Взам. инв. №					1.011.1-10.8-2001		
Подпись и дата							
Инв. № подл. 17417	Н. контр.	Левашов		07.08.87	Изделие закладное МН4 ... МН8	Стадия	Лист	Листов
	Нач. ПО-4	Лешин		07.08.87		Р	1	2
	ГИП	Филиппов		07.08.87		Фундаментпроект		
	Вед. инж.	Горюшин		07.08.87				
	Инженер	Хачатурян		07.08.87				
	Провер.	Горюшин		07.08.87				

Марка элемента	Поз.	Наименование	Кол.	Масса ед., кг	Масса элем., кг
Н1	1	Лист $\frac{Б\text{-}ПН\text{-}10\times160\times150\ ГОСТ\ 19903\text{-}74}{ВСт3пс6\ \ ГОСТ\ 14637\text{-}79}$	1	1,87	1,87
Н2	1	Лист $\frac{Б\text{-}ПН\text{-}10\times160\times200\ ГОСТ\ 19903\text{-}74}{ВСт3пс6\ \ ГОСТ\ 14637\text{-}79}$	1	2,49	2,49
Н3	1	Лист $\frac{Б\text{-}ПН\text{-}10\times160\times250\ ГОСТ\ 19903\text{-}74}{ВСт3пс6\ \ ГОСТ\ 14637\text{-}79}$	1	3,12	3,12
Н4	1	Лист $\frac{Б\text{-}ПН\text{-}10\times180\times250\ ГОСТ\ 19903\text{-}74}{ВСт3пс6\ \ ГОСТ\ 14637\text{-}79}$	1	3,51	3,51
Н5	1	Лист $\frac{Б\text{-}ПН\text{-}10\times220\times250\ ГОСТ\ 19903\text{-}74}{ВСт3пс6\ \ ГОСТ\ 14637\text{-}79}$	1	4,30	4,30
ПС	2	Лист $\frac{Б\text{-}ПН\text{-}4\times150\times150\ ГОСТ\ 19903\text{-}74}{ВСт3пс6\ \ ГОСТ\ 14637\text{-}79}$	1	0,70	0,70

Взам. инв. №

Подпись и дата

Инв. № подл. 17417

Н. контр.	Левашов		07.08.89
Нач. пр-я	Лешин		07.08.89
ГИП	Филиппов		07.08.89
Вед. инж.	Горюшин		09.08.89
Инженер	Хачатурян		09.08.89
Провер.	Горюшин		09.08.89

1.011.1-10.8-2002

Накладка Н1... Н5
Прокладка ПС

Стадия	Лист	Листов
Р		1

Фундаментпроект

Марка секции	Размеры, мм				Масса, т
	l_2	a_1	a_2	b	
С60.35-ВСв.2	6000	1200	—	350	1,85
С70.35-ВСв.2	7000	1400	—		2,15
С80.35-ВСв.2	8000	1600	2400		2,45
С90.35-ВСв.2	9000	1800	2600		2,75
С100.35-ВСв.2	10000	2100	2900		3,08
С110.35-ВСв.2	11000	2300	3200		3,38
С120.35-ВСв.3	12000	2500	3500		3,68
С130.35-ВСв.3	13000	2700	3800		3,98
С140.35-ВСв.4	14000	2900	4100		4,27
С60.40-ВСв.2	6000	1200	—	400	2,40
С70.40-ВСв.2	7000	1400	—		2,80
С80.40-ВСв.2	8000	1600	2400		3,20
С90.40-ВСв.3	9000	1800	2600		3,60
С100.40-ВСв.3	10000	2100	2900		4,00
С110.40-ВСв.4	11000	2300	3200		4,40
С120.40-ВСв.4	12000	2500	3500		4,80
С130.40-ВСв.4	13000	2700	3800		5,20
С140.40-ВСв.5	14000	2900	4100		5,60

Инв. № подл. 17417 | Подпись и дата | Взам. инв. №

Марка секции	Поз.	Наименование	Кол.	Обозначение документа	Расход стали, кг
С50.30-ВСв.1	1	Каркас КП50.30-ВСв.1	1	1.011.1-10.8-2210	39,0
	2	Спираль СПг 1	2	1.011.1-10.8-1201	
	3	Изделие закладное МН4	1	1.011.1-10.8-2001	
	4	Петля П1	2	1.011.1-10.8-1102	
	6	Бетон класса В25, $м^3$	0,45		
С60.30-ВСв.1		Поз. 2...4 по С50.30-ВСв.1			43,3
	1	Каркас КП60.30-ВСв.1	1	1.011.1-10.8-2210	
	6	Бетон класса В25, $м^3$	0,54		
С70.30-ВСв.1		Поз. 2,3 по С50.30-ВСв.1			48,2
	1	Каркас КП70.30-ВСв.1	1	1.011.1-10.8-2210	
	4	Петля П2	2	1.011.1-10.8-1102	
	6	Бетон класса В25, $м^3$	0,63		
С80.30-ВСв.1		Поз. 2,3 по С50.30-ВСв.1			52,2
		Поз. 4 по С70.30-ВСв.1			
	1	Каркас КП80.30-ВСв.1	1	1.011.1-10.8-2210	
	5	ф10АI, ℓ=250; 0,15кг	1	без черт.	
	6	Бетон класса В25, $м^3$	0,72		
С90.30-ВСв.2		Поз. 2,3 по С50.30-ВСв.1			57,4
		Поз. 5 по С80.30-ВСв.1			
	1	Каркас КП90.30-ВСв.2	1	1.011.1-10.8-2210	
	4	Петля П3	2	1.011.1-10.8-1102	
	6	Бетон класса В25, $м^3$	0,81		
С100.30-ВСв.2		Поз. 2,3 по С50.30-ВСв.1			61,7
		Поз. 4 по С90.30-ВСв.2			
		Поз. 5 по С80.30-ВСв.1			
	1	Каркас КП100.30-ВСв.2	1	1.011.1-10.8-2210	
	6	Бетон класса В25, $м^3$	0,90		

Взам. инв. № | Подпись и дата | Инв. № подл. 17417

Марка секции	Поз.	Наименование	Кол.	Обозначение документа	Расход стали, кг
С100.35-ВСв.2		Поз. 2,3 по С60.35-ВСв.2			66,7
		Поз. 5 по С80.35-ВСв.2			
	1	Каркас КП100.35-ВСв.2	1	1.011.1-10.8-2210	
	4	Петля П5	2	1.011.1-10.8-1102	
	6	Бетон класса В25, $м^3$	1,23		
С110.35-ВСв.2		Поз. 2,3 по С60.35-ВСв.2			71,2
		Поз. 4 по С100.35-ВСв.2			
		Поз. 5 по С80.35-ВСв.2			
	1	Каркас КП110.35-ВСв.2	1	1.011.1-10.8-2210	
	6	Бетон класса В25, $м^3$	1,35		
С120.35-ВСв.3		Поз. 2,3 по С60.35-ВСв.2			91,3
		Поз. 4 по С100.35-ВСв.2			
		Поз. 5 по С80.35-ВСв.2			
	1	Каркас КП120.35-ВСв.3	1	1.011.1-10.8-2210	
	6	Бетон класса В25, $м^3$	1,47		
С130.35-ВСв.3		Поз. 2,3 по С60.35-ВСв.2			98,1
		Поз. 5 по С80.35-ВСв.2			
	1	Каркас КП130.35-ВСв.3	1	1.011.1-10.8-2210	
	4	Петля П6	2	1.011.1-10.8-1102	
	6	Бетон класса В25, $м^3$	1,59		
С140.35-ВСв.4		Поз. 2,3 по С60.35-ВСв.2			124,2
		Поз. 4 по С130.35-ВСв.3			
		Поз. 5 по С80.35-ВСв.2			
	1	Каркас КП140.35-ВСв.4	1	1.011.1-10.8-1102	
	6	Бетон класса В25, $м^3$	1,71		

Взам. инв. № | Подпись и дата | Инв. № подл. 17417

Марка секции	Поз.	Наименование	Кол.	Обозначение документа	Расход стали, кг
С120.40-ВСв.4		Поз.2 по С60.40-ВСв.2			121,7
		Поз.3 по С100.40-ВСв.3			
		Поз.4 по С110.40-ВСв.4			
		Поз.5 по С80.40-ВСв.2			
	1	Каркас КП120.40-ВСв.4	1	1.011.1-10.8-2210	
	6	Бетон класса В25, $м^3$	1,92		
С130.40-ВСв.4		Поз.2 по С60.40-ВСв.2			128,8
		Поз.3 по С100.40-ВСв.3			
		Поз.4 по С110.40-ВСв.4			
		Поз.5 по С80.40-ВСв.2			
	1	Каркас КП130.40-ВСв.4	1	1.011.1-10.8-2210	
	6	Бетон класса В25, $м^3$	2,08		
С140.40-ВСв.5		Поз.2 по С60.40-ВСв.2			165,5
		Поз.4 по С110.40-ВСв.4			
		Поз.5 по С80.40-ВСв.2			
	1	Каркас КП140.40-ВСв.5	1	1.011.1-10.8-2210	
	3	Изделие закладное МН8	1	1.011.1-10.8-2001	
	6	Бетон класса В25, $м^3$	2,24		

Арматура: класса А-I по ГОСТ 5781-82.

Инв. № подл. 17417 | Подпись и дата | Взам. инв. №

24073 75 формат А4

Марка каркаса	Поз.	Наименование	Кол.	Масса, ед., кг	Масса каркаса, кг
КП70.30-ВСв.1	1	Ф12АII, ℓ=6940	4	6,2	31,2
	2	Ф5ВрI, ℓ=44680	1	6,4	
КП80.30-ВСв.1	1	Ф12АII, ℓ=7940	4	7,0	35,1
	2	Ф5ВрI, ℓ=49680	1	7,1	
КП90.30-ВСв.2	1	Ф12АIII, ℓ=8940	4	7,9	39,5
	2	Ф5ВрI, ℓ=54680	1	7,9	
КП100.30-ВСв.2	1	Ф12АIII, ℓ=9940	4	8,8	43,8
	2	Ф5ВрI, ℓ=59680	1	8,6	
КП110.30-ВСв.3	1	Ф14АIII, ℓ=10940	4	13,2	62,1
	2	Ф5ВрI, ℓ=64680	1	9,3	
КП120.30-ВСв.3	1	Ф14АIII, ℓ=11940	4	14,4	67,6
	2	Ф5ВрI, ℓ=69680	1	10,0	
КП60.35-ВСв.2	1	Ф12АIII, ℓ=5940	4	5,3	28,1
	2	Ф5ВрI, ℓ=47680	1	6,9	
КП70.35-ВСв.2	1	Ф12АIII, ℓ=6940	4	6,2	32,5
	2	Ф5ВрI, ℓ=53680	1	7,7	
КП80.35-ВСв.2	1	Ф12АIII, ℓ=7940	4	7,0	36,6
	2	Ф5ВрI, ℓ=59680	1	8,6	
КП90.35-ВСв.2	1	Ф12АIII, ℓ=8940	4	7,9	41,2
	2	Ф5ВрI, ℓ=65680	1	9,6	
КП100.35-ВСв.2	1	Ф12АIII, ℓ=9940	4	8,8	45,5
	2	Ф5ВрI, ℓ=71680	1	10,3	
КП110.35-ВСв.2	1	Ф12АIII, ℓ=10940	4	9,7	50,0
	2	Ф5ВрI, ℓ=77680	1	11,2	
КП120.35-ВСв.3	1	Ф14АIII, ℓ=11940	4	14,5	70,1
	2	Ф5ВрI, ℓ=83680	1	12,1	
КП130.35-ВСв.3	1	Ф14АIII, ℓ=12940	4	15,7	75,7
	2	Ф5ВрI, ℓ=89680	1	12,9	
КП140.35-ВСв.4	1	Ф16АIII, ℓ=13940	4	22,0	101,8
	2	Ф5ВрI, ℓ=95680	1	13,8	

Инв.№ подл. 17417 | Подпись и дата | Взам.инв.№

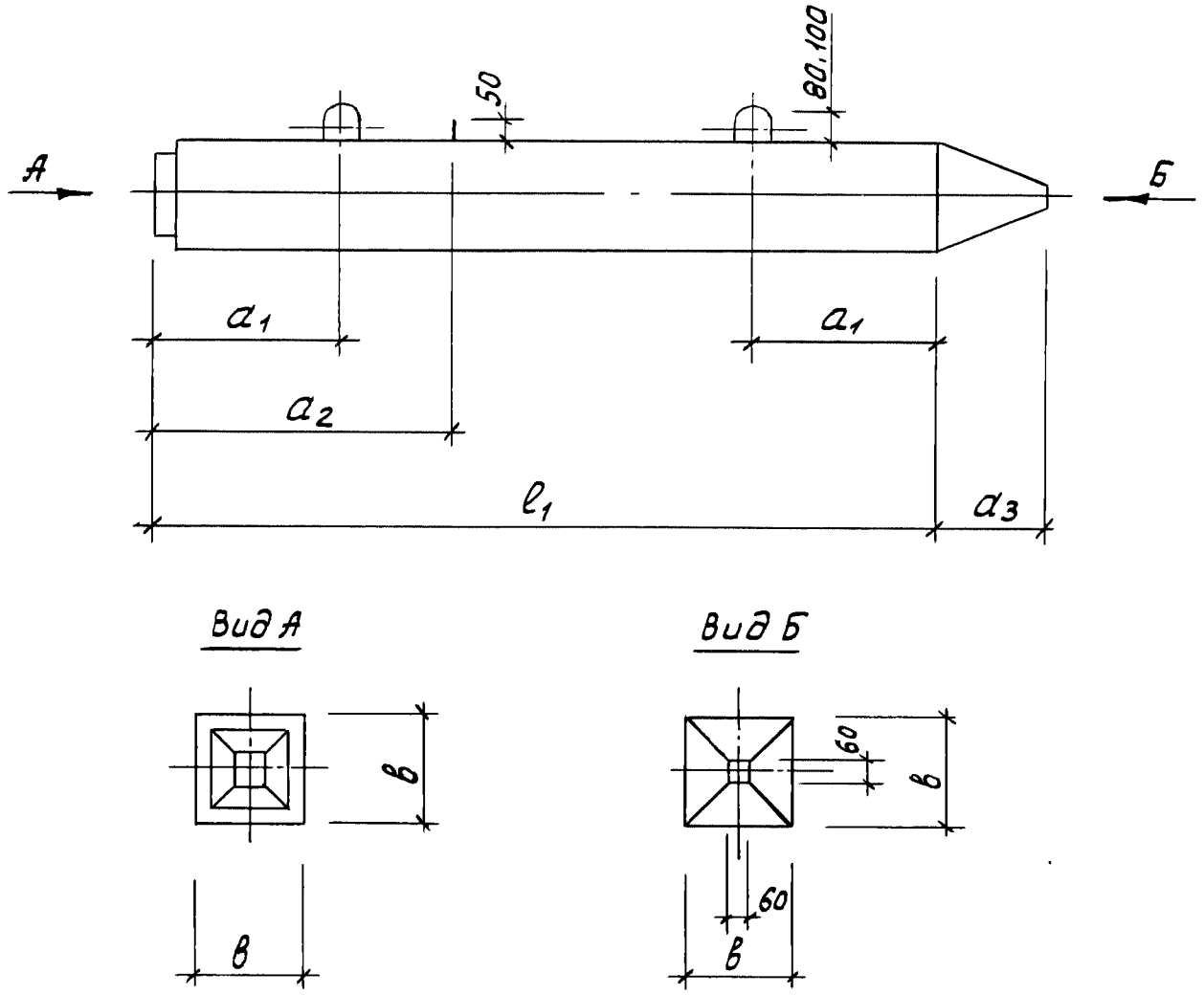

Марка секции	Размеры, мм					Масса, т
	l_1	a_1	a_2	a_3	в	
С80.30-НСв.6	8000	1600	2400	250	300	1,82
С120.30-НСв.6	12000	2500	3500			2,72
С80.35-НСв.6	8000	1600	2400	300	350	2,48
С120.35-НСв.6	12000	2500	3500			3,70
С140.35-НСв.6	14000	2900	4100			4,30
С80.40-НСв.6	8000	1600	2400	350	400	3,25
С120.40-НСв.6	12000	2500	3500			4,85
С140.40-НСв.6	14000	2900	4100			5,65

Н.контр.	Левашов		07.08.89	1.011.1-10.8-3100			
Нач.пр-ч	Лешин		07.08.89	Секция нижняя С80.30-НСв.6...С140.40-НСв.6	Стадия	Лист	Листов
ГИП	Филиппов		07.08.89		Р	1	4
Вед.инж.	Горюшин		07.08.89		Фундаментпроект		
Инженер	Хачатурян		07.08.89				
Провер.	Горюшин		07.08.89				

Взам.инв.№ | Подпись и дата | Инв.№ подл. 17417

Марка секции	Поз.	Наименование	Кол.	Обозначение документа	Расход стали, кг
С80.30-НСв.6	1	Каркас КП80.30-НСв.6	1	1.011.1-10.8-3110	103,6
	2	Каркас КП$_0$1	1	1.011.1-10.8-1120	
	3	Спираль СП$_г$1	1	1.011.1-10.8-1201	
	4	Изделие закладное МН4	1	1.011.1-10.8-2001	
	5	Петля П2	2	1.011.1-10.8-1102	
	6	ф10АI, ℓ=250; 0,15кг	1	без черт.	
	7	Бетон класса В25, м^3	0,73		
С120.30-НСв.6		Поз.2...4,6 по С80.30-НСв.6			146,6
	1	Каркас КП120.30-НСв.6	1	1.011.1-10.8-3110	
	5	Петля П3	2	1.011.1-10.8-1102	
	7	Бетон класса В25, м^3	1,09		
С80.35-НСв.6	1	Каркас КП80.35-НСв.6	1	1.011.1-10.8-3110	108,3
	2	Каркас КП$_0$2	1	1.011.1-10.8-1120	
	3	Спираль СП$_г$2	1	1.011.1-10.8-1201	
	4	Изделие закладное МН5	1	1.011.1-10.8-2001	
	5	Петля П4	2	1.011.1-10.8-1102	
	6	ф10АI, ℓ=250; 0,15кг	1	без черт.	
	7	Бетон класса В25, м^3	0,99		
С120.35-НСв.6		Поз.2...4,6 по С80.35-НСв.6			152,0
	1	Каркас КП120.35-НСв.6	1	1.011.1-10.8-3110	
	5	Петля П5	2	1.011.1-10.8-1102	
	7	Бетон класса В25, м^3	1,48		
С140.35-НСв.6		Поз.2...4,6 по С80.35-НСв.6			174,5
	1	Каркас КП140.35-НСв.6	1	1.011.1-10.8-3110	
	5	Петля П6	2	1.011.1-10.8-1102	
	7	Бетон класса В25, м^3	1,72		

Инв.№ подл. 17417 | Подпись и дата | Взам. инв.№

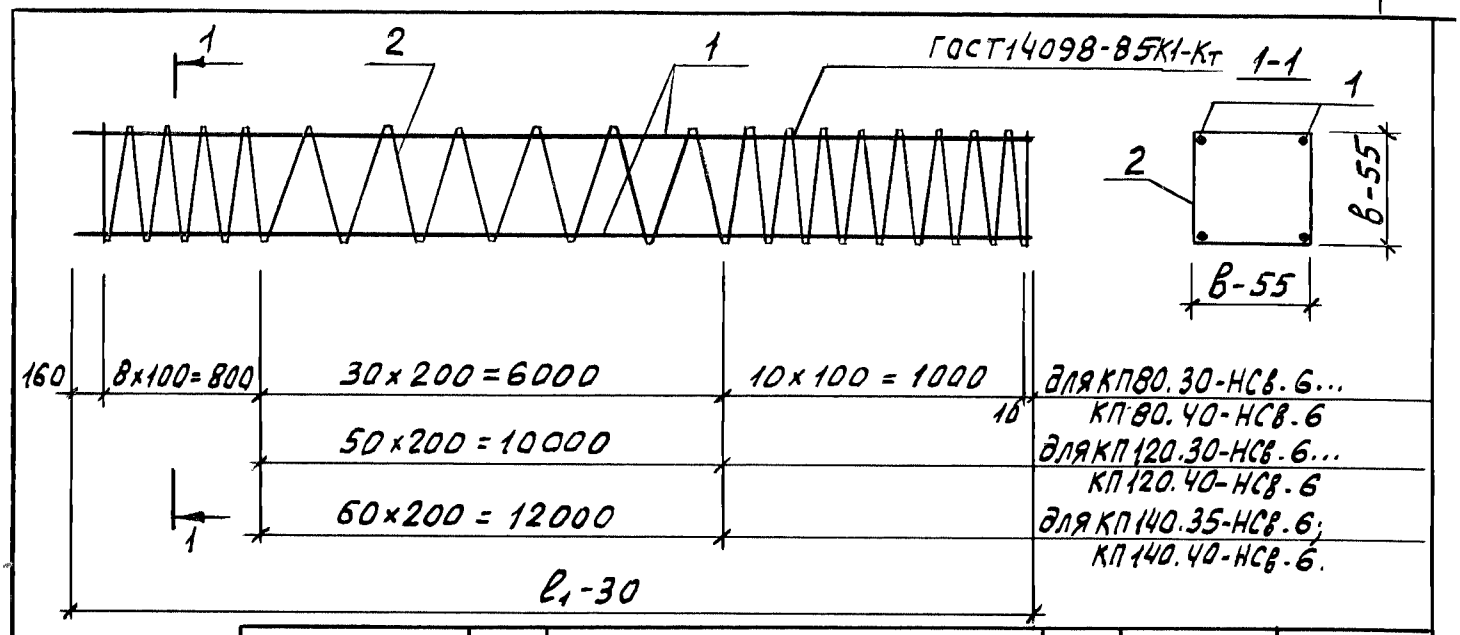

Марка каркаса	Поз.	Наименование	Кол.	Масса ед., кг	Масса каркаса, кг
КП80.30-НСв.6	1	Ф20А III, ℓ=7970	4	19,7	85,9
	2	Ф5ВрI, ℓ=49680	1	7,1	
КП120.30-НСв.6	1	Ф20А III, ℓ=11970	4	29,5	128,1
	2	Ф5ВрI, ℓ=69680	1	10,1	
КП80.35-НСв.6	1	Ф20А III, ℓ=7970	4	19,7	87,4
	2	Ф5ВрI, ℓ=59680	1	8,6	
КП120.35-НСв.6	1	Ф20А III, ℓ=11970	4	29,5	130,1
	2	Ф5ВрI, ℓ=83680	1	12,1	
КП140.35-НСв.6	1	Ф20А III, ℓ=13970	4	34,4	151,4
	2	Ф5ВрI, ℓ=95680	1	13,8	
КП80.40-НСв.6	1	Ф20А III, ℓ=7970	4	19,7	88,8
	2	Ф5ВрI, ℓ=69560	1	10,0	
КП120.40-НСв.6	1	Ф20А III, ℓ=11970	4	29,5	132,0
	2	Ф5ВрI, ℓ=97480	1	14,0	
КП140.40-НСв.6	1	Ф20А III, ℓ=13970	4	34,4	153,7
	2	Ф5ВрI, ℓ=111440	1	16,1	

Арматура: класса Вр-I по ГОСТ 6727-80, класса А-III по ГОСТ 5781-82

Н.контр.	Левашов		02.08.89	1.011.1-10.8-3110
Нач.по-ч	Лешин		02.08.89	Каркас пространственный КП80.30-НСв.6...КП140.40-НСв.6
ГИП	Филиппов		07.08.89	Стадия: Р; Лист: ; Листов: 1
Вед.инж.	Горюшин		07.08.89	Фундаментпроект
Инженер	Хачатурян		07.08.89	
Провер.	Горюшин		07.08.89	

Инв.№ подл. 17417 | Подпись и дата | Взам.инв.№

Марка секции	Размеры, мм				Масса, т
	l_2	a_1	a_2	b	
С60.35-ВСв.6	6000	1200	—	350	1,85
С70.35-ВСв.6	7000	1400	—		2,15
С80.35-ВСв.6	8000	1600	2400		2,45
С90.35-ВСв.6	9000	1800	2600		2,75
С100.35-ВСв.6	10000	2100	2900		3,08
С110.35-ВСв.6	11000	2300	3200		3,38
С120.35-ВСв.6	12000	2500	3500		3,68
С130.35-ВСв.6	13000	2700	3800		3,98
С140.35-ВСв.6	14000	2900	4100		4,27
С60.40-ВСв.6	6000	1200	—	400	2,40
С70.40-ВСв.6	7000	1400	—		2,80
С80.40-ВСв.6	8000	1600	2400		3,20
С90.40-ВСв.6	9000	1800	2600		3,60
С100.40-ВСв.6	10000	2100	2900		4,00
С110.40-ВСв.6	11000	2300	3200		4,40
С120.40-ВСв.6	12000	2500	3500		4,80
С130.40-ВСв.6	13000	2700	3800		5,20
С140.40-ВСв.6	14000	2900	4100		5,60

Инв. № подл. 17417 | Подпись и дата | Взам. инв. №

Марка секции	Поз.	Наименование	Кол.	Обозначение документа	Расход стали, кг
С50.30-ВСв.6	1	Каркас КП50.30-ВСв.6	1	1.011.1-10.8-3210	70,2
	2	Спираль СПг1	2	1.011.1-10.8-1201	
	3	Изделие закладное МН4	1	1.011.1-10.8-2001	
	4	Петля П1	2	1.011.1-10.8-1102	
	6	Бетон класса В25, м³	0,45		
С60.30-ВСв.6		Поз. 2...4 по С50.30-ВСв.6			80,5
	1	Каркас КП60.30-ВСв.6	1	1.011.1-10.8-3210	
	6	Бетон класса В25, м³	0,54		
С70.30-ВСв.6		Поз. 2,3 по С50.30-ВСв.6			91,8
	1	Каркас КП70.30-ВСв.6	1	1.011.1-10.8-3210	
	4	Петля П2	2	1.011.1-10.8-1102	
	6	Бетон класса В25, м³	0,63		
С80.30-ВСв.6		Поз. 2,3 по С80.30-ВСв.6			102,6
		Поз. 4 по С70.30-ВСв.6			
	1	Каркас КП80.30-ВСв.6	1	1.011.1-10.8-3210	
	5	ф10АI, ℓ=250; 0,15кг	1	без черт.	
	6	Бетон класса В25, м³	0,72		
С90.30-ВСв.6		Поз. 2,3 по С50.30-ВСв.6			113,8
		Поз. 5 по С80.30-ВСв.6			
	1	Каркас КП90.30-ВСв.6	1	1.011.1-10.8-3210	
	4	Петля П3	2	1.011.1-10.8-1102	
	6	Бетон класса В25, м³	0,81		
С100.30-ВСв.6		Поз. 2,3 по С50.30-ВСв.6			124,5
		Поз. 4 по С90.30-ВСв.6			
		Поз. 5 по С80.30-ВСв.6			
	1	Каркас КП100.30-ВСв.6	1	1.011.1-10.8-3210	
	6	Бетон класса В25, м³	0,90		

Инв. № подл. 17417 | Подпись и дата | Взам. инв. №

Марка секции	Поз.	Наименование	Кол.	Обозначение документа	Расход стали, кг
С100.35-ВСв.6		Поз.2,3 по С60.35-ВСв.6			129,5
		Поз.5 по С80.35-ВСв.6			
	1	Каркас КП100.35-ВСв.6	1	1.011.1-10.8-3210	
	4	Петля П5	2	1.011.1-10.8-1102	
	6	Бетон класса В25, $м^3$	1,23		
С110.35-ВСв.6		Поз.2,3 по С60.35-ВСв.6			140,4
		Поз.4 по С100.35-ВСв.6			
		Поз.5 по С80.35-ВСв.6			
	1	Каркас КП110.35-ВСв.6	1	1.011.1-10.8-3210	
	6	Бетон класса В25, $м^3$	1,35		
С120.35-ВСв.6		Поз.2,3 по С60.35-ВСв.6			150,5
		Поз.4 по С100.35-ВСв.6			
		Поз.5 по С80.35-ВСв.6			
	1	Каркас КП120.35-ВСв.6	1	1.011.1-10.8-3210	
	6	Бетон класса В25, $м^3$	1,47		
С130.35-ВСв.6		Поз.2,3 по С60.35-ВСв.6			162,9
		Поз.5 по С80.35-ВСв.6			
	1	Каркас КП130.35-ВСв.6	1	1.011.1-10.8-3210	
	4	Петля П6	2	1.011.1-10.8-1102	
	6	Бетон класса В25, $м^3$	1,59		
С140.35-ВСв.6		Поз.2,3 по С60.35-ВСв.6			173,8
		Поз.4 по С130.35-ВСв.6			
		Поз.5 по С80.35-ВСв.6			
	1	Каркас КП140.35-ВСв.6	1	1.011.1-10.8-3210	
	6	Бетон класса В25, $м^3$	1,71		
С60.40-ВСв.6	1	Каркас КП60.40-ВСв.6	1	1.011.1-10.8-3210	90,8
	2	Спираль СП, 3	2	1.011.1-10.8-1201	
	3	Изделие закладное МН6	1	1.011.1-10.8-2001	
	4	Петля П7	2	1.011.1-10.8-1102	
	6	Бетон класса В25, $м^3$	0,96		

Взам.инв.№ | Подпись и дата | Инв.№ подл. 17417

Марка секции	Поз.	Наименование	Кол.	Обозначение документа	Расход стали, кг
С130.40-ВСв.6		Поз. 2 по С60.40-ВСв. 6			174,8
		Поз. 3 по С100.40-ВСв. 6			
		Поз. 4 по С110.40-ВСв. 6			
		Поз. 5 по С80.40-ВСв. 6			
	1	Каркас КП130.40-ВСв. 6	1	1.011.1-10.8-3210	
	6	Бетон класса В25, $м^3$	2,08		
С140.40-ВСв.6		Поз. 2 по С60.40-ВСв. 6			191,5
		Поз. 4 по С110.40-ВСв. 6			
		Поз. 5 по С80.40-ВСв. 6			
	1	Каркас КП140.40-ВСв. 6	1	1.011.1-10.8-3210	
	3	Изделие закладное МН8	1	1.011.1-10.8-2001	
	6	Бетон класса В25, $м^3$	2,24		

Арматура: класса А-I по ГОСТ 5781-82.

Инв. № подл.	Подпись и дата	Взам. инв. №
17417		

Марка каркаса	Поз.	Наименование	Кол.	Масса ед., кг	Масса каркаса, кг
КП70.30-ВСв.6	1	Ф20АIII, ℓ=6940	4	17,1	74,8
	2	Ф5ВрI, ℓ=44680	1	6,4	
КП80.30-ВСв.6	1	Ф20АIII, ℓ=7940	4	19,6	85,5
	2	Ф5ВрI, ℓ=49680	1	7,1	
КП90.30-ВСв.6	1	Ф20АIII, ℓ=9940	4	22,0	95,9
	2	Ф5ВрI, ℓ=54680	1	7,9	
КП100.30-ВСв.6	1	Ф20АIII, ℓ=9940	4	24,5	106,6
	2	Ф5ВрI, ℓ=59680	1	8,6	
КП110.30-ВСв.6	1	Ф20АIII, ℓ=10940	4	27,0	117,3
	2	Ф5ВрI, ℓ=64680	1	9,3	
КП120.30-ВСв.6	1	Ф20АIII, ℓ=11940	4	29,4	127,6
	2	Ф5ВрI, ℓ=69680	1	10,0	
КП60.35-ВСв.6	1	Ф20АIII, ℓ=5940	4	14,6	65,3
	2	Ф5ВрI, ℓ=47680	1	6,9	
КП70.35-ВСв.6	1	Ф20АIII, ℓ=6940	4	17,1	76,1
	2	Ф5ВрI, ℓ=53680	1	7,7	
КП80.35-ВСв.6	1	Ф20АIII, ℓ=7940	4	19,6	87,0
	2	Ф5ВрI, ℓ=59680	1	8,6	
КП90.35-ВСв.6	1	Ф20АIII, ℓ=8940	4	22,0	97,6
	2	Ф5ВрI, ℓ=65680	1	9,6	
КП100.35-ВСв.6	1	Ф20АIII, ℓ=9940	4	24,5	108,3
	2	Ф5ВрI, ℓ=71680	1	10,3	
КП110.35-ВСв.6	1	Ф20АIII, ℓ=10940	4	27,0	119,2
	2	Ф5ВрI, ℓ=77680	1	11,2	
КП120.35-ВСв.6	1	Ф20АIII, ℓ=11940	4	29,4	129,6
	2	Ф5ВрI, ℓ=83680	1	12,0	
КП130.35-ВСв.6	1	Ф20АIII, ℓ=12940	4	31,9	140,5
	2	Ф5ВрI, ℓ=89680	1	12,9	
КП140.35-ВСв.6	1	Ф20АIII, ℓ=13940	4	34,4	151,4
	2	Ф5ВрI, ℓ=95680	1	13,8	

Инв. № подл. 17417 | Подпись и дата | Взам. инв. №

Инв. № подл.	Подпись и дата	Взам. инв. №
17417		

Н. контр.	Левашов	
Нач. ПО-4	Лешин	
ГИП	Филиппов	
Вед. инж.	Горюшин	
Инж.	Качатурян	
Проверил	Горюшин	

Марка сваи	Изделия арматурные													Всего
	Арматура класса													
	А-I					А-II		А-III				Вр-I		
	ГОСТ 5781-82											ГОСТ 6727-80		
	ф10	ф12	ф14	ф16	Итого	ф12	Итого	ф12	ф14	ф16	Итого	ф5	Итого	
С50.30-ВС.1	1,6	–	–	–	1,6	16,8	16,8	2,4	–	–	2,4	7,3	7,3	28,1
С60.30-ВС.1	1,6	–	–	–	1,6	20,4	20,4	2,4	–	–	2,4	8,0	8,0	32,4
С70.30-ВС.1	–	2,2	–	–	2,2	23,6	23,6	2,4	–	–	2,4	8,7	8,7	36,9
С80.30-ВС.1	0,1	2,2	–	–	2,3	27,2	27,2	2,4	–	–	2,4	9,4	9,4	41,3
С90.30-ВС.2	0,1	–	3,0	–	3,1	–	–	30,8	3,2	–	34,0	10,2	10,2	47,3
С100.30-ВС.2	0,1	–	3,0	–	3,1	–	–	34,4	3,2	–	37,6	10,9	10,9	51,6
С110.30-ВС.3	0,1	–	3,0	–	3,1	–	–	–	51,6	4,0	55,6	11,6	11,6	70,3
С120.30-ВС.3	0,1	–	3,0	–	3,1	–	–	–	56,4	4,0	60,4	12,3	12,3	75,8
С80.30-НС.1	1,1	2,2	–	–	3,3	28,0	28,0	–	–	–	–	7,7	7,7	39,0
С120.30-НС.3	1,1	–	3,0	–	4,1	–	–	–	57,6	–	57,6	10,6	10,6	72,3
С60.35-ВС.2	–	–	3,2	–	3,2	–	–	20,0	4,0	–	24,0	10,0	10,0	37,2
С70.35-ВС.2	–	–	3,2	–	3,2	–	–	23,6	4,0	–	27,6	10,9	10,9	41,7
С80.35-ВС.2	0,1	–	3,2	–	3,3	–	–	27,2	4,0	–	31,2	11,8	11,8	46,3
С90.35-ВС.2	0,1	–	3,2	–	3,3	–	–	30,8	4,0	–	34,8	12,6	12,6	50,7
С100.35-ВС.2	0,1	–	–	4,2	4,3	–	–	34,4	4,0	–	38,4	13,5	13,5	56,2
С110.35-ВС.2	0,1	–	–	4,2	4,3	–	–	37,6	–	5,2	42,8	14,4	14,4	61,5
С120.35-ВС.3	0,1	–	–	4,2	4,3	–	–	–	56,4	5,2	61,6	15,2	15,2	81,1

Ведомость расхода стали, кг

1.011.1-10.8 – РС

Стадия	Лист	Листов
Р	1	12

Фундаментпроект

24073 95

Формат А4

Инв. № подл.	Подпись и дата	Взам. инв. №
17417		

Марка сваи	Изделия арматурные															Всего
	Арматура класса															
	А-I							А-III						Вр-I		
	ГОСТ 5781-82													ГОСТ 6727-80		
	ф10	ф14	ф16	ф18	ф20	ф22	Итого	ф12	ф14	ф16	ф18	ф20	Итого	ф5	Итого	
С130.35-ВС.3	0,1	–	–	5,4	–	–	5,5	–	61,2	–	6,4	–	67,6	16,1	16,1	89,2
С140.35-ВС.4	0,1	–	–	5,4	–	–	5,5	–	–	86,4	6,4	–	92,8	17,0	17,0	115,3
С80.35-НС.2	1,1	3,2	–	–	–	–	4,3	28,0	–	–	–	–	28,0	9,3	9,3	41,6
С120.35-НС.3	1,1	–	4,2	–	–	–	5,3	–	57,6	–	–	–	57,6	12,8	12,8	75,7
С140.35-НС.4	1,1	–	–	5,4	–	–	6,5	–	–	88,0	–	–	88,0	14,5	14,5	109,0
С60.40-ВС.2	–	–	–	5,8	–	–	5,8	20,0	4,8	–	–	–	24,8	12,2	12,2	42,8
С70.40-ВС.2	–	–	–	5,8	–	–	5,8	23,6	4,8	–	–	–	28,4	13,2	13,2	47,4
С80.40-ВС.2	0,1	–	–	5,8	–	–	5,9	27,2	4,8	–	–	–	32,0	14,2	14,2	52,1
С90.40-ВС.3	0,1	–	–	–	7,2	–	7,3	–	41,6	6,0	–	–	47,6	15,2	15,2	70,1
С100.40-ВС.3	0,1	–	–	–	7,2	–	7,3	–	46,4	6,0	–	–	52,4	16,2	16,2	75,9
С110.40-ВС.4	0,1	–	–	–	–	8,8	8,9	–	–	66,8	8,0	–	74,8	17,2	17,2	100,9
С120.40-ВС.4	0,1	–	–	–	–	8,8	8,9	–	–	73,2	8,0	–	81,2	18,2	18,2	108,3
С130.40-ВС.4	0,1	–	–	–	–	8,8	8,9	–	–	79,6	8,0	–	87,6	19,2	19,2	115,7
С140.40-ВС.5	0,1	–	–	–	–	8,8	8,9	–	–	–	108,8	9,6	118,4	20,3	20,3	147,6
С80.40-НС.2	1,4	–	–	5,8	–	–	7,2	28,0	–	–	–	–	28,0	11,0	11,0	46,2
С120.40-НС.4	1,4	–	–	–	–	8,8	10,2	–	–	75,2	–	–	75,2	15,0	15,0	100,4
С140.40-НС.5	1,4	–	–	–	–	8,8	10,2	–	–	–	111,2	–	111,2	17,0	17,0	138,4

Инв. № подл.	Подпись и дата	Взам. инв. №
17417		

Марка сваи	Изделия арматурные													Всего
	Арматура класса													
	А-I						А-II		А-III			Вр-I		
	ГОСТ 5781-82											ГОСТ 6727-80		
	ф10	ф12	ф14	ф16	ф18	Итого	ф12	Итого	ф12	ф14	Итого	ф5	Итого	
С50.30-ВСв.1	1,6	—	—	—	—	1,6	17,6	17,6	—	—	—	6,6	6,6	25,8
С60.30-ВСв.1	1,6	—	—	—	—	1,6	21,2	21,2	—	—	—	7,3	7,3	30,1
С70.30-ВСв.1	—	2,2	—	—	—	2,2	24,8	24,8	—	—	—	8,0	8,0	35,0
С80.30-ВСв.1	0,1	2,2	—	—	—	2,3	28,0	28,0	—	—	—	8,7	8,7	39,0
С90.30-ВСв.2	0,1	—	3,0	—	—	3,1	—	—	31,6	—	31,6	9,5	9,5	44,2
С100.30-ВСв.2	0,1	—	3,0	—	—	3,1	—	—	35,2	—	35,2	10,2	10,2	48,5
С110.30-ВСв.3	0,1	—	3,0	—	—	3,1	—	—	—	52,8	52,8	10,9	10,9	66,8
С120.30-ВСв.3	0,1	—	3,0	—	—	3,1	—	—	—	57,6	57,6	11,6	11,6	72,3
С80.30-НСв.1	1,0	2,2	—	—	—	3,2	28,4	28,4	—	—	—	8,4	8,4	40,0
С120.30-НСв.1	1,0	—	3,0	—	—	4,0	—	—	—	58,0	58,0	11,4	11,4	73,4
С60.35-ВСв.2	—	—	3,2	—	—	3,2	—	—	21,2	—	21,2	8,9	8,9	33,3
С70.35-ВСв.2	—	—	3,2	—	—	3,2	—	—	24,8	—	24,8	9,7	9,7	37,7
С80.35-ВСв.2	0,1	—	3,2	—	—	3,3	—	—	28,0	—	28,0	10,6	10,6	41,9
С90.35-ВСв.2	0,1	—	3,2	—	—	3,3	—	—	31,6	—	31,6	11,6	11,6	46,5
С100.35-ВСв.2	0,1	—	—	4,2	—	4,3	—	—	35,2	—	35,2	12,3	12,3	51,8
С110.35-ВСв.2	0,1	—	—	4,2	—	4,3	—	—	38,8	—	38,8	13,2	13,2	56,3
С120.35-ВСв.3	0,1	—	—	4,2	—	4,3	—	—	—	58,0	58,0	14,1	14,1	76,4
С130.35-ВСв.3	0,1	—	—	—	5,4	5,5	—	—	—	62,8	62,8	14,9	14,9	83,2

Инв. № подл.	Подпись и дата	Взам. инв. №
17417		

Марка сваи	Изделия арматурные															Всего
	Арматура класса															
	А-I							А-III						Вр-I		
	ГОСТ 5781-82													ГОСТ 6727-80		
	ф10	ф14	ф16	ф18	ф20	ф22	Итого	ф12	ф14	ф16	ф18	ф20	Итого	ф5	Итого	
С140.35-ВСв.4	0,1	–	–	5,4	–	–	5,5	–	–	88,0	–	–	88,0	15,8	15,8	109,3
С80.35-НСв.2	1,2	3,2	–	–	–	–	4,4	28,5	–	–	–	–	28,5	10,2	10,2	43,1
С120.35-НСв.3	1,2	–	4,2	–	–	–	5,4	–	58,0	–	–	–	58,0	13,7	13,7	77,1
С140.35-НСв.4	1,2	–	–	5,4	–	–	6,6	–	–	88,4	–	–	88,4	15,4	15,4	110,4
С60.40-ВСв.2	–	–	–	5,8	–	–	5,8	21,2	–	–	–	–	21,2	10,4	10,4	37,4
С70.40-ВСв.2	–	–	–	5,8	–	–	5,8	24,8	–	–	–	–	24,8	11,4	11,4	42,0
С80.40-ВСв.2	0,1	–	–	5,8	–	–	5,9	28,0	–	–	–	–	28,0	12,4	12,4	46,3
С90.40-ВСв.3	0,1	–	–	–	7,2	–	7,3	–	43,2	–	–	–	43,2	13,4	13,4	63,9
С100.40-ВСв.3	0,1	–	–	–	7,2	–	7,3	–	48,0	–	–	–	48,0	14,4	14,4	69,7
С110.40-ВСв.4	0,1	–	–	–	–	8,8	8,9	–	–	69,2	–	–	69,2	15,4	15,4	93,5
С120.40-ВСв.4	0,1	–	–	–	–	8,8	8,9	–	–	75,6	–	–	75,6	16,4	16,4	100,9
С130.40-ВСв.4	0,1	–	–	–	–	8,8	8,9	–	–	81,6	–	–	81,6	17,5	17,5	108,0
С140.40-ВСв.5	0,1	–	–	–	–	8,8	8,9	–	–	–	111,6	–	111,6	18,5	18,5	139,0
С80.40-НСв.2	1,4	–	–	5,8	–	–	7,2	28,4	–	–	–	–	28,4	12,0	12,0	47,6
С120.40-НСв.4	1,4	–	–	–	–	8,8	10,2	–	–	75,6	–	–	75,6	16,0	16,0	101,8
С140.40-НСв.5	1,4	–	–	–	–	8,8	10,2	–	–	–	111,6	–	111,6	18,1	18,1	139,9
С50.30-ВСв.6	1,6	–	–	–	–	–	1,6	–	–	–	–	48,8	48,8	6,6	6,6	57,0
С60.30-ВСв.6	1,6	–	–	–	–	–	1,6	–	–	–	–	58,4	58,4	7,3	7,3	67,3

1.011.1-10.8 – РС

24073 101 Формат А4

Лист 7

100

Инв. № подл.	Подпись и дата	Взам. инв. №
17417		

Марка сваи	Изделия арматурные										Всего
	Арматура класса										
	А-I						А-III		Вр-I		
	ГОСТ 5781-82								ГОСТ 6727-80		
	ф10	ф12	ф14	ф16	ф18	Итого	ф20	Итого	ф5	Итого	
С70.30-ВСв.6	—	2,2	—	—	—	2,2	68,4	68,4	8,0	8,0	78,6
С80.30-ВСв.6	0,1	2,2	—	—	—	2,3	78,4	78,4	8,7	8,7	89,4
С90.30-ВСв.6	0,1	—	3,0	—	—	3,1	88,0	88,0	9,5	9,5	100,6
С100.30-ВСв.6	0,1	—	3,0	—	—	3,1	98,0	98,0	10,2	10,2	111,3
С110.30-ВСв.6	0,1	—	3,0	—	—	3,1	108,0	108,0	10,9	10,9	122,0
С120.30-ВСв.6	0,1	—	3,0	—	—	3,1	117,6	117,6	11,6	11,6	132,3
С80.30-НСв.6	1,1	2,2	—	—	—	3,3	78,8	78,8	8,3	8,3	90,4
С120.30-НСв.6	1,1	—	3,0	—	—	4,1	118,0	118,0	11,3	11,3	133,4
С60.35-ВСв.6	—	—	3,2	—	—	3,2	58,4	58,4	8,9	8,9	70,5
С70.35-ВСв.6	—	—	3,2	—	—	3,2	68,4	68,4	9,7	9,7	81,3
С80.35-ВСв.6	0,1	—	3,2	—	—	3,3	78,4	78,4	10,6	10,6	92,3
С90.35-ВСв.6	0,1	—	3,2	—	—	3,3	88,0	88,0	11,6	11,6	102,9
С100.35-ВСв.6	0,1	—	—	4,2	—	4,3	98,0	98,0	12,3	12,3	114,6
С110.35-ВСв.6	0,1	—	—	4,2	—	4,3	108,0	108,0	13,2	13,2	125,5
С120.35-ВСв.6	0,1	—	—	4,2	—	4,3	117,6	117,6	14,0	14,0	135,9
С130.35-ВСв.6	0,1	—	—	—	5,4	5,5	127,6	127,6	14,9	14,9	148,0
С140.35-ВСв.6	0,1	—	—	—	5,4	5,5	137,6	137,6	15,8	15,8	158,9
С80.35-НСв.6	1,2	—	3,2	—	—	4,4	78,8	78,8	10,2	10,2	93,4

Инв. № подл.	Подпись и дата	Взам. инв. №
17417		

Марка сваи	Изделия арматурные										Всего
	Арматура класса										
	А-I						А-III		Вр-I		
	ГОСТ 5781-82								ГОСТ 6727-80		
	ф10	ф16	ф18	ф20	ф22	Итого	ф20	Итого	ф5	Итого	
С120.35-НСв.6	1,2	4,2	—	—	—	5,4	118,0	118,0	13,7	13,7	137,1
С140.35-НСв.6	1,2	—	5,4	—	—	6,6	137,6	137,6	15,4	15,4	159,6
С60.40-ВСв.6	—	—	5,8	-	—	5,8	58,4	58,4	10,4	10,4	74,6
С70.40-ВСв.6	—	—	5,8	—	—	5,8	68,4	68,4	11,4	11,4	85,6
С80.40-ВСв.6	0,1	—	5,8	—	—	5,9	78,4	78,4	12,4	12,4	96,7
С90.40-ВСв.6	0,1	—	—	7,2	—	7,3	88,0	88,0	13,4	13,4	108,7
С100.40-ВСв.6	0,1	—	—	7,2	—	7,3	98,0	98,0	14,4	14,4	119,7
С110.40-ВСв.6	0,1	—	—	—	8,8	8,9	108,0	108,0	15,4	15,4	132,3
С120.40-ВСв.6	0,1	—	—	—	8,8	8,9	117,6	117,6	16,4	16,4	142,9
С130.40-ВСв.6	0,1	—	—	—	8,8	8,9	127,6	127,6	17,5	17,5	154,0
С140.40-ВСв.6	0,1	—	—	—	8,8	8,9	137,6	137,6	18,5	18,5	165,0
С80.40-НСв.6	1,4	—	5,8	—	—	7,2	78,8	78,8	12,0	12,0	98,0
С120.40-НСв.6	1,4	—	—	—	8,8	10,2	118,0	118,0	16,0	16,0	144,2
С140.40-НСв.6	1,4	—	—	—	8,8	10,2	137,6	137,6	18,1	18,1	165,9

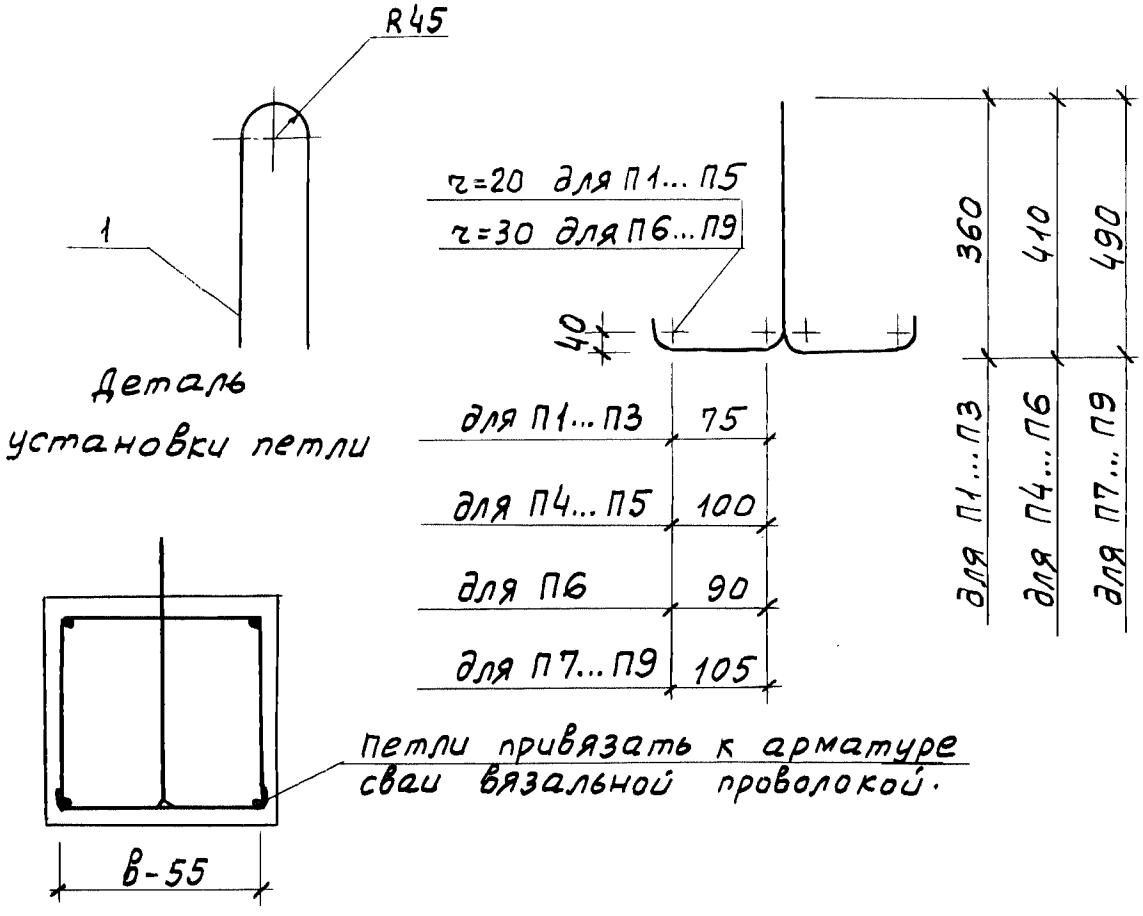

Марка петли	Поз.	Наименование	Кол.	Масса ед., кг	Масса петли, кг
П1	1	ф 10АI , ℓ = 1100	1	0,68	0,68
П2	1	ф 12АI , ℓ = 1100	1	0,98	0,98
П3	1	ф 14АI , ℓ = 1100	1	1,33	1,33
П4	1	ф 14АI , ℓ = 1230	1	1,48	1,48
П5	1	ф 16АI , ℓ = 1230	1	1,94	1,94
П6	1	ф 18АI , ℓ = 1230	1	2,46	2,46
П7	1	ф 18АI , ℓ = 1450	1	2,90	2,90
П8	1	ф 20АI , ℓ = 1450	1	3,57	3,57
П9	1	ф 20АI , ℓ = 1450	1	4,32	4,32

Арматура: класса А-I по ГОСТ 5781-82.

Н. контр.	Левашов		07.08.87	1.011.1-10.8		
Нач. ПО-4	Лешин		07.08.87	Петля П1...П9. Варианты.	Стадия	Лист	Листов
ГИП	Филиппов		07.08.87		Р	1	3
Вед. инж.	Горюшин		07.08.87		Фундаментпроект		
Инженер	Куприяшкина		07.08.87				
Провер.	Горюшин		07.08.87				

Инв. № подл. 17417 | Подпись и дата | Взам. инв. №

Марка петли	Поз.	Наименование	Кол.	Масса ед., кг	Масса петли, кг
П7	1	ф18АI, ℓ=1200	1	2,40	3,30
	2	ф10АI, ℓ=370	2	0,45	
П8	1	ф20АI, ℓ=1200	1	2,95	3,85
	2	ф10АI, ℓ=370	2	0,45	
П9	1	ф22АI, ℓ=1200	1	3,60	4,50
	2	ф10АI, ℓ=370	2	0,45	

Арматура: класса А-I по ГОСТ 5781-82

Инв. № подл.	Подпись и дата	Взам. инв. №
17417		